수 정 내 용				
부호	내 용	수정자	승인자	년 월 일

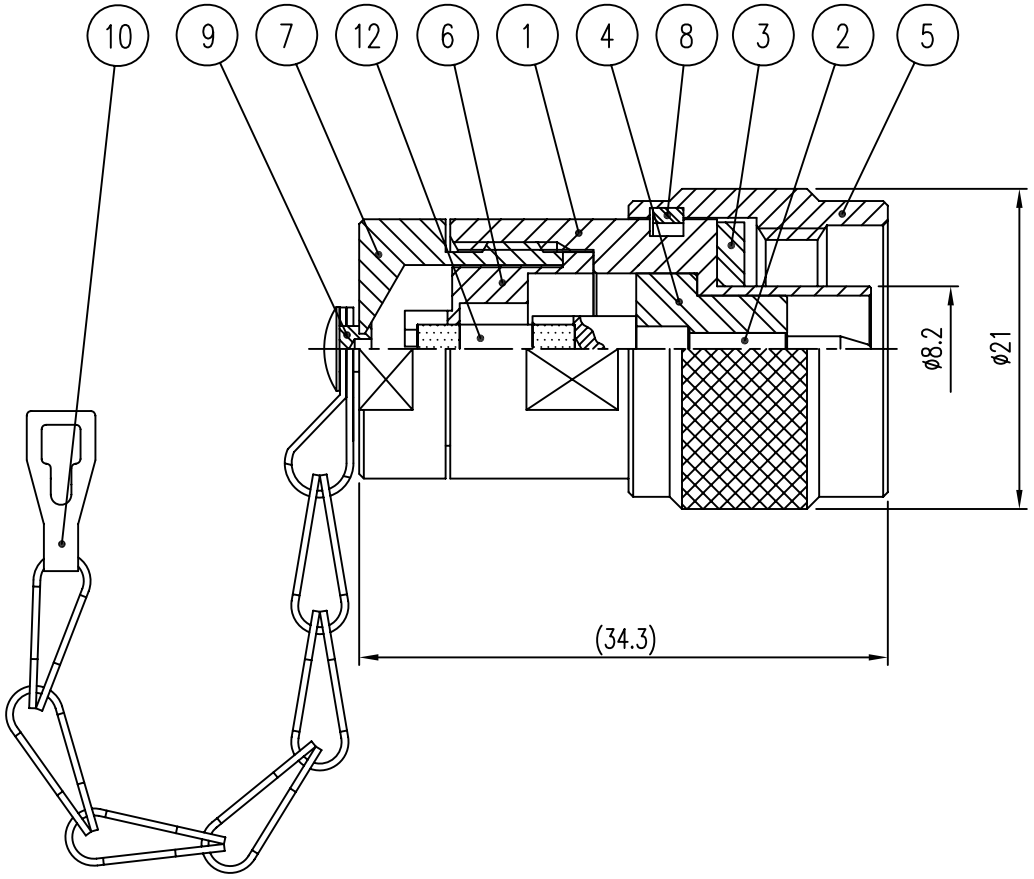

ELECTRICAL DATA

1	IMPEDANCE	50Ω Nominal
2	FREQUENCY	DC ~ 3GHz
3	V.S.W.R	1.15 : 1 (MAX)
4	RATING POWER	1.5 Watt

품번	품 명	수량	재 질	표면처리	비 고
11	RESISTOR	1	이화 정공(국산)	금속 피막	DRE00059-N/1 (XA123)
10	CHAIN	1	SUS	부동태 처리	DCH00020-5/1 (XC012)
9	RIVET	1	MBsBD	Nickel Plate	DRV00002-5/1 (X1002)
8	SPRING RING	1	MBsBD	Nickel Plate	DSR00020-5/1 (R8001)
7	BACK NUT	1	MBsBD	SuCo Plate	DBN00114-5/1 (P8048)
6	INSERT	1	MBsBD	Silver Plate	DIS00094-5/1 (M8054)
5	COUPLING CAP	1	MBsBD	Nickel Plate	DCU00061-5/1 (K8012)
4	INSULATOR	1	TEFLON		DIN00761-N/1 (H8200)
3	GASKET	1	SILICONE RUB		DGK00013-N/1 (G8001)
2	CONTACT	1	MBsBD	Silver Plate	DCT00795-5/1 (E8261)
1	BODY	1	MBsBD	SuCo Plate	DBD01009-5/1 (D8209)

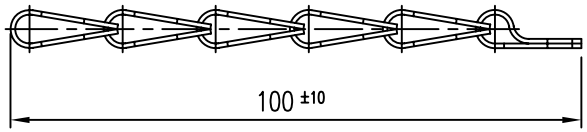

CHAIN "DETAIL"

대체가능재질	품번	품 명	수량 / 재 질 / 표면처리 / 비 고
공통공차 .* ±0.1 .** ±0.05	년월일	2007. 6. 5.	KJ COMTECH CO.,LTD.
재질	승인		RF & MICROWAVE TECHNOLOGY Tel : 82-32-347-8015 Fax : 82-32-347-8017
열처리	검도		도명 N50-P-DUMMY-1.5W
보호피막처리	제도		
	작성부서	연 구 소	A4 도번 TM00040-7/1
	척도 2/1	단위 mm	중량 — K345-950-502