수 정 내 용				
부호	내 용	수정자	승인자	년 월 일
I R	초도작성			2013. 01. 04.

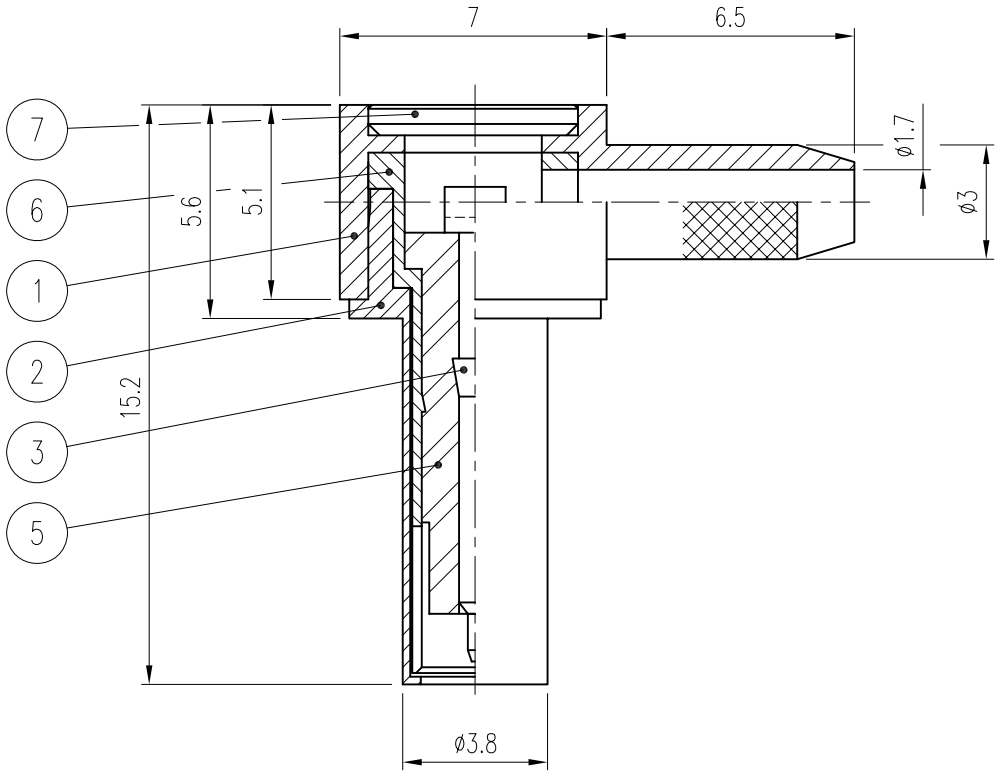

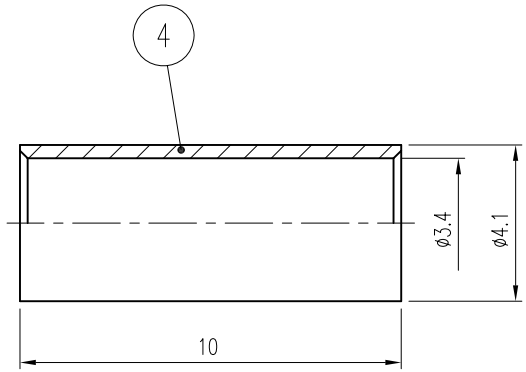

주 기

1. 이탈력 Spec. : 0.3(+0.2) kgf

품번	품 명	수량	재 질	표면처리	비 고
7	COVER	1	MBsBD	Nickel Plate	DCO00076-5/1
6	JACK	1	BeCu	Nickel Plate	DJA00106-5/1
5	INSULATOR	1	TEFLON		DIN01269-N/1
4	FEERULE	1	MBsBD	Nickel Plate	DFE00075-5/1
3	CONTACT	1	MBsBD	Gold Plate	DCT01680-5/1
2	BODY (B)	1	MBsBD	Nickel Plate	DBD01958-5/2
1	BODY (A)	1	MBsBD	Nickel Plate	DBD01957-5/1

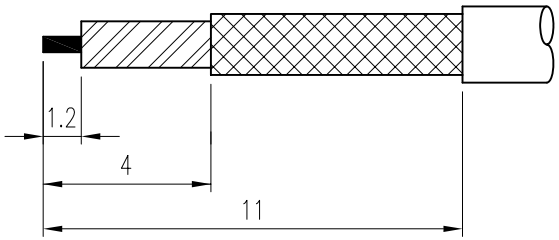

CABLE 탈피도

대체가능재질			
공통공차 .* ±0.1 .** ±0.05	년월일	2012. 1. 4.	
	승인	I. C. KIM	
재질	검도	E. H. KIM	
	제도	I. C. KIM	
열처리	작성부서	연 구 소	
보호피막처리	척도 5/1	단위 mm	중량

KJ COMTECH
KJ COMTECH CO.,LTD.
RF & MICROWAVE TECHNOLOGY
Tel : 82-32-347-8015
Fax : 82-32-347-8017

도명 KMS-560LP RG316D

A4

도번 CN02919-7/1