수 정 내 용				
부호	내 용	수정자	승인자	년 월 일

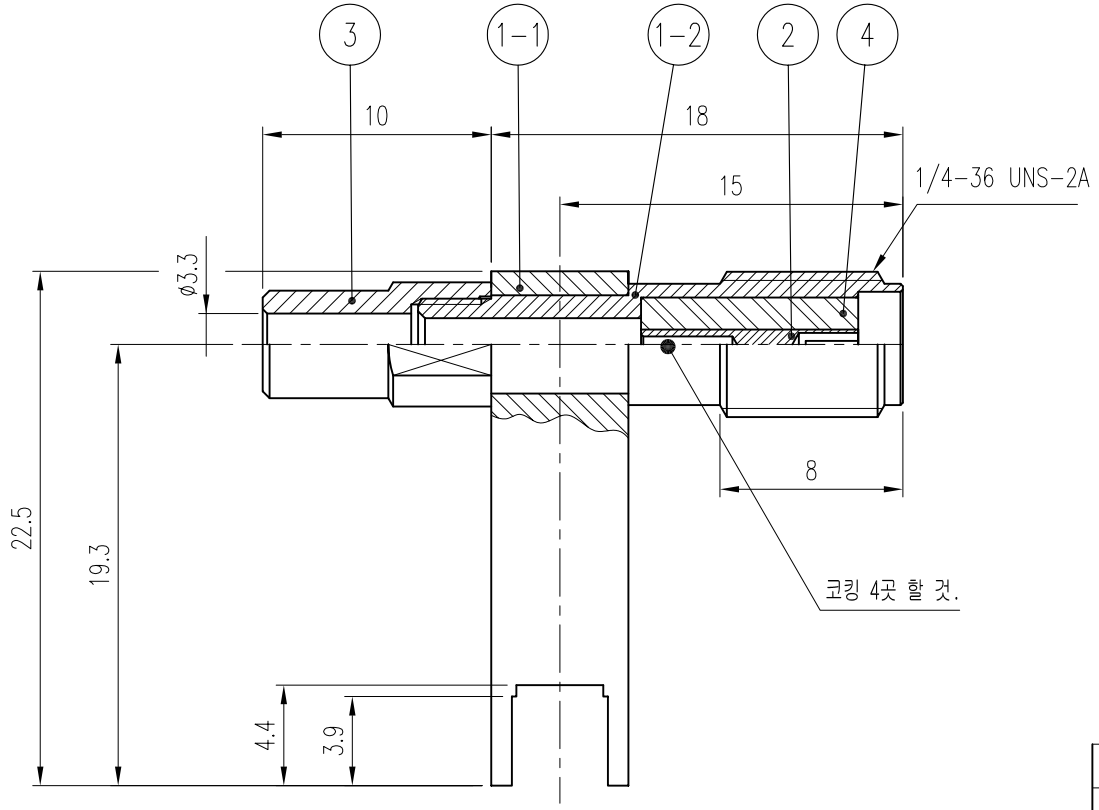

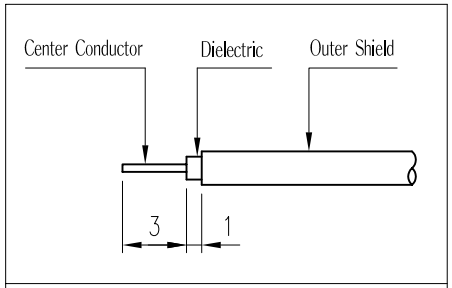

CABLE 탈피도

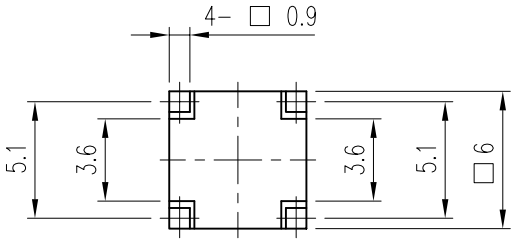

품번		품 명	수량	재 질	표면처리	비 고	
4		INSULATOR	1	TEFLON		DIN00172-N/1 (H2307)	
3		FERRULE	1	MBsBD	Gold Plate	DBN00141-5/1 (F2032)	
2		CONTACT	1	BeCu	Gold Plate	DCT00125-5/1 (E2504)	
1	1-2	BODY (B)	1	MBsBD	Gold Plate	DBB00170-5/1	DBD01699-3/1 (D2492B)
	1-1	BODY (A)	1	MBsBD	Gold Plate		DBD01698-3/1 (D2492A)

대체가능재질

공통공차
.* ±0.1
.** ±0.05

재질 _____

열처리 _____

보호피막처리 _____

년월일 2006. 8. 14.

승인

검도

제도

작성부서 연 구 소

척도 5/1 단위 mm 중량 ___

KJ COMTECH
KJ COMTECH CO.,LTD.
RF & MICROWAVE TECHNOLOGY
Tel : 82-32-347-8015
Fax : 82-32-347-8017

도명 SMA-LJ-4R-R-1671A JK

A4

도번 CN02353-7/1

K314-635-004