ST \ 기공										
ST(기존)										
ST(개선)										

수 정 내 용			
부호	내 용	수정자	승인자	년 월 일

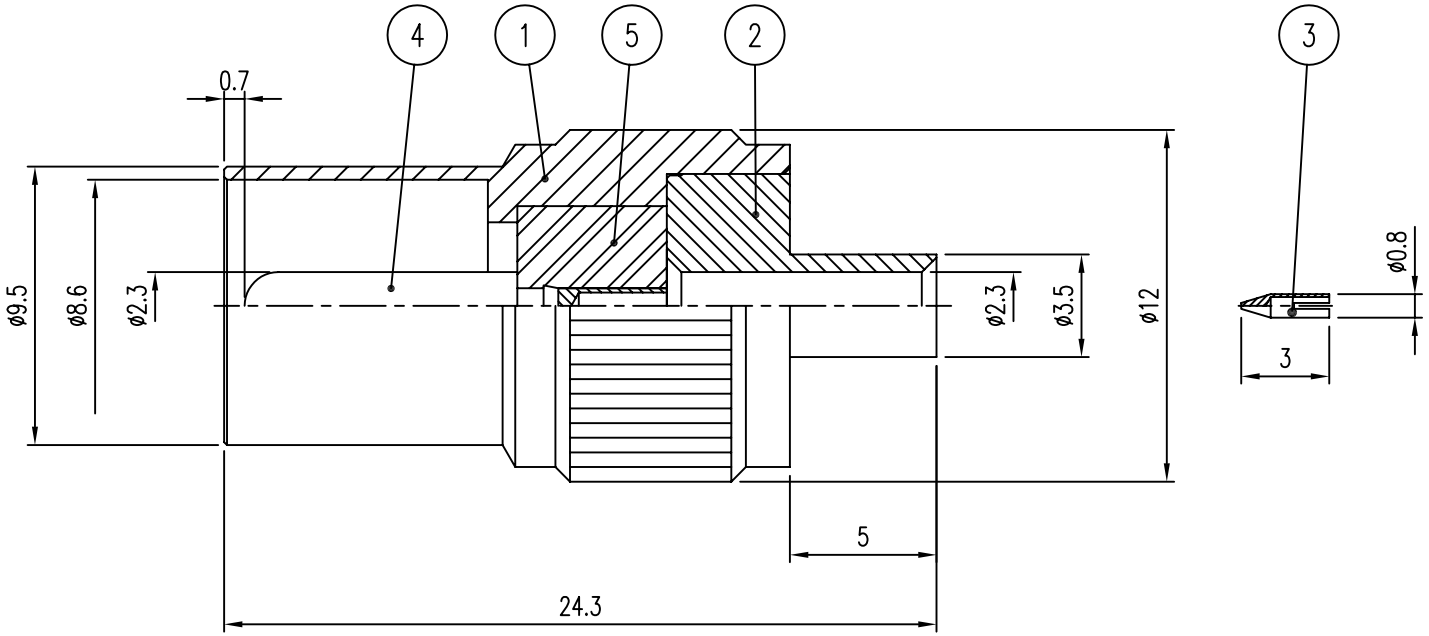

품번	품 명	수량	재 질	표면처리	비 고
5	INSULATOR	1	TEFLON		DIN01347-N/1
4	CONTACT	1	MBsBD	Nickel Plate	DCT01629-5/1
3	CONTACT	1	MBsBD	Gold Plate	DCT01539-5/1 (E2520)
2	BODY	1	MBsBD	Nickel Plate	DBD02104-5/1
1	BODY	1	MBsBD	Nickel Plate	DBD01253-5/1 (DA262)

대체가능재질

공통공차
.* ±0.1
.** ±0.05

재질 _____

열처리 _____

보호피막처리 _____

년월일 2008. 7. 25.

승인

검도

제도

작성부서 연 구 소

척도 4/1 단위 mm 중량 ___

KJ COMTECH

KJ COMTECH Co.,LTD.

RF & MICROWAVE TECHNOLOGY
Tel : 82-32-347-8015
Fax : 82-32-347-8017

도명 DIN(LCD용)-PS-1672A

A4

도번 CN02092-7/1