ST \ 가공										
ST(기존)										
ST(개선)										

수 정 내 용

부호	내 용	수정자	승인자	년 월 일

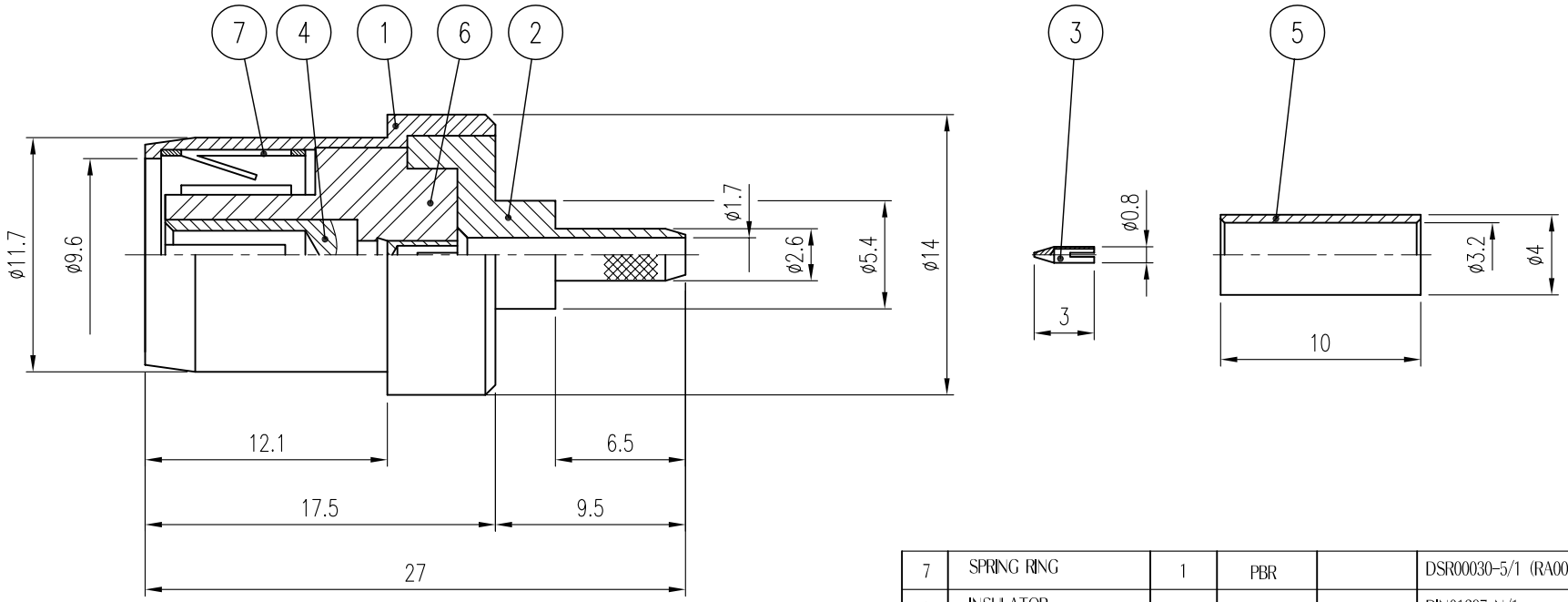

품번	품 명	수량	재 질	표면처리	비 고
7	SPRING RING	1	PBR		DSR00030-5/1 (RA005)
6	INSULATOR	1	TEFLON		DIN01297-N/1
5	FERRULE	1	MBsBD	Nickel Plate	DFE00034-5/1 (F3010)
4	CONTACT	1	BeCu	Gold Plate	DCT01535-5/1
3	CONTACT	1	MBsBD	Gold Plate	DCT01539-5/1 (E2520)
2	BODY	1	MBsBD	Nickel Plate	DBD02011-5/1
1	BODY	1	MBsBD	Nickel Plate	DBD02010-5/1

대체가능재질

공통공차
.* ±0.1
.** ±0.05

재질 _____

열처리 _____

보호피막처리 _____

년월일 2008. 5. 16.

승인

검도

제도

작성부서 연 구 소

척도 3/1 단위 mm 중량 ___

KJ COMTECH
KJ COMTECH CO.,LTD.
RF & MICROWAVE TECHNOLOGY
Tel : 82-32-347-8015
Fax : 82-32-347-8017

도명 DIN(LCD용)-JC-RG174

A4

도번 CN02020-7/1