기공 / ST										
ST(기존)										
ST(개선)										

수 정 내 용

부호	내 용	수정자	승인자	년 월 일

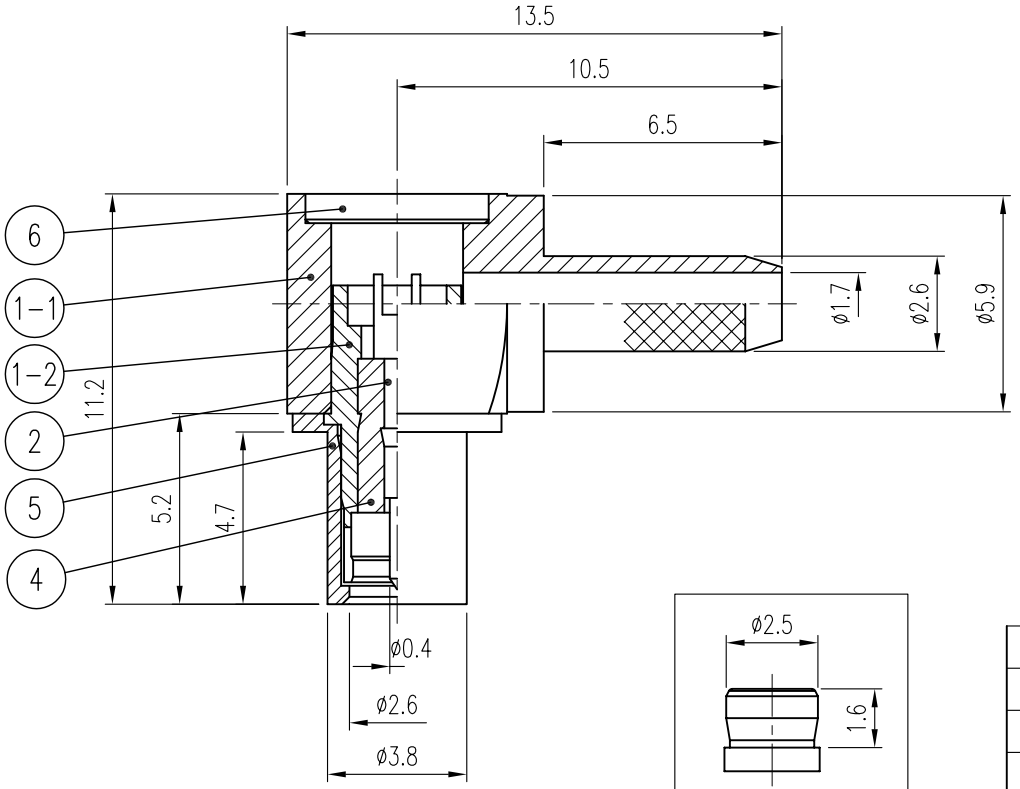

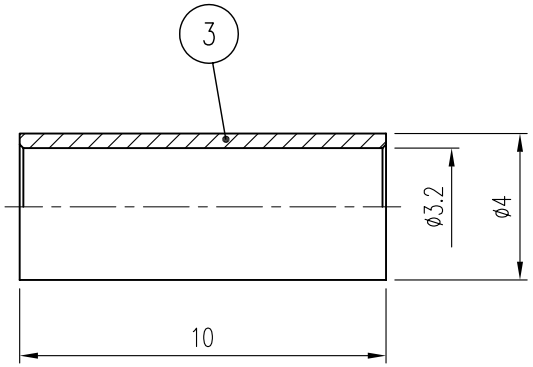

주 기

1. 삽입력 : 2Kg ±0.5Kgf
2. 이탈력 : 2Kg ±0.5Kgf

KMS-519-D

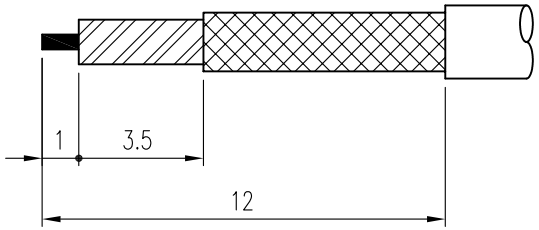

CABLE 탈피도

품번		품 명	수량	재 질	표면처리	비 고	
6		COVER	1	MBsBD	Nickel Plate	DCO00026-5/1 (L3027)	
5		CAP	1	MBsBD	Nickel Plate	DCU00134-5/1	
4		INSULATOR	1	TEFLON		DIN01296-N/1	
3		FEERULE	1	MBsBD	Nickel Plate	DFE00034-5/1 (F3010)	
2		CONTACT	1	MBsBD	Gold Plate	DCT01534-5/1	
1	1-2	BODY (B)	1	BeCu	Nickel Plate	DBB00152-5/1	DBD02009-3/1
	1-1	BODY (A)	1	MBsBD	Nickel Plate		DBD02008-3/1

대체가능재질	년월일	2008. 5. 16.	KJ COMTECH CO.,LTD. RF & MICROWAVE TECHNOLOGY Tel : 82-32-347-8015 Fax : 82-32-347-8017
공통공차 .* ±0.1 .** ±0.05	승인		
	검도		도명 KMS-519-LPC RG174 VER.0
재질	제도		
열처리	작성부서	연 구 소	A4 도번 CN02019-7/1
보호피막처리	척도 5/1	단위 mm	중량