ST \ 가공										
ST(기존)										
ST(개선)										

수 정 내 용

부호	내 용	수정자	승인자	년 월 일

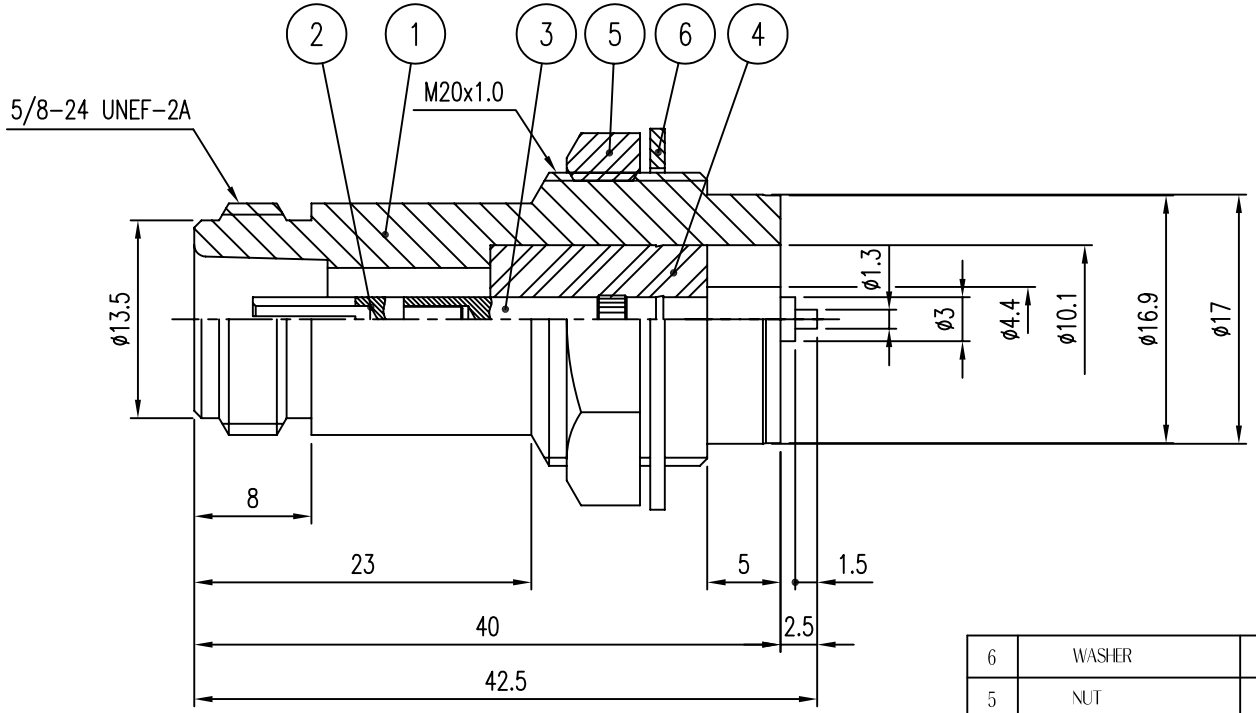

품번	품 명	수량	재 질	표면처리	비 고
6	WASHER	1	MBsBD	Nickel Plate	DWA00048-5/2
5	NUT	1	MBsBD	Nickel Plate	DNT00011-5/2
4	INSULATOR	1	TEFLON		DIN01292-N/1
3	CONTACT	1	MBsBD	Gold Plate	DCT01526-5/1
2	CONTACT	1	BeCu	Gold Plate	DCT00693-5/2 (E8342)
1	BODY	1	MBsBD	Nickel Plate	DBD01999-5/1

대체가능재질

공통공차
.* ±0.1
.** ±0.05

재질 _____

열처리 _____

보호피막처리 _____

년월일 2008. 5. 14.

승인

검도

제도

작성부서 연 구 소

척도 2/1 단위 mm 중량 ___

KJ COMTECH
KJ COMTECH CO.,LTD.
RF & MICROWAVE TECHNOLOGY
Tel : 82-32-347-8015
Fax : 82-32-347-8017

도명 N-J-BR-R(DIVIDER용)

A4

도번 CN02011-7/1