ST \ 가공										
ST(기존)										
ST(개선)										

수 정 내 용

부호	내 용	수정자	승인자	년 월 일
1	[설변처리No.201409-0003] (BODY 내부 뉘시바늘 추가 및 구성 절연체 변경)	I.C.KIM	I.C.KIM	2014. 09. 10.

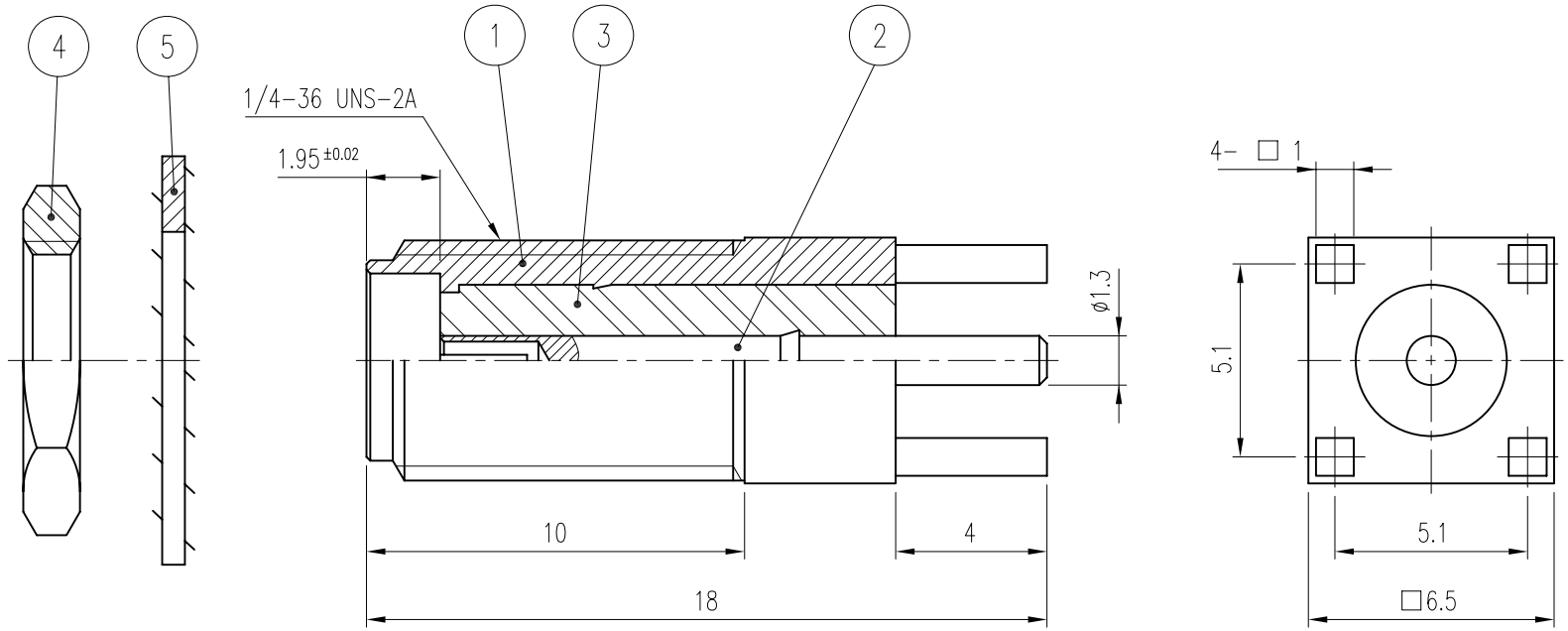

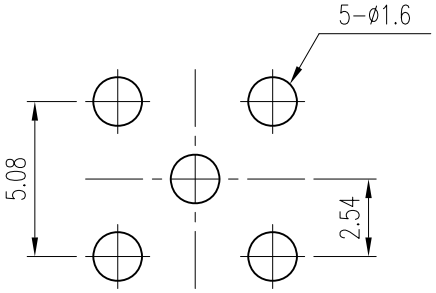

품번	품 명	수량	재 질	표면처리	비 고
5	WASHER	1	BsS	Gold Plate	DWA00005-5/1
4	NUT	1	MBsBD	Gold Plate	DNT00025-5/1 (N2002)
3	INSULATOR	1	TEFLON		DIN02434-N/1 ~~DIN01273-N/1~~
2	CONTACT	1	BeCu	Gold Plate	DCT01319-5/1 (E2215)
1	BODY	1	MBsBD	Gold Plate	DBD01970-5/1

대체가능재질	
공통공차	·* ±0.1 ·** ±0.05
재질	
열처리	
보호피막처리	

년월일	2014. 9. 10.
승인	
검도	
제도	I. C. KIM
작성부서	연 구 소
척도	5/1
단위	mm
중량	—

KJ COMTECH
KJ COMTECH CO.,LTD.
RF & MICROWAVE TECHNOLOGY
Tel : 82-32-347-8015
Fax : 82-32-347-8017

도명 SMA-J-4R-R

A4

도번 CN01985-7/2