ST \ 기종										
ST(기존)										
ST(개선)										

수 정 내 용

부호	내 용	수정자	승인자	년 월 일

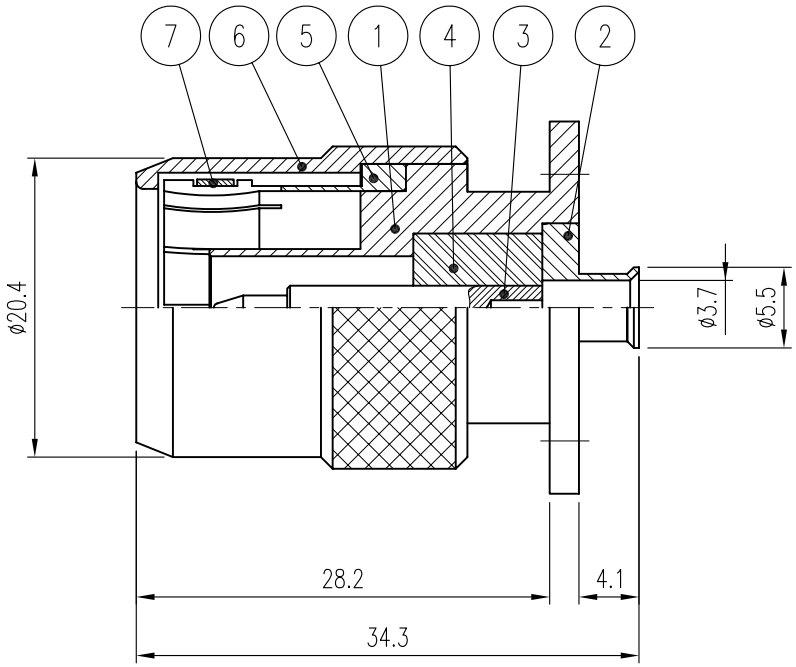

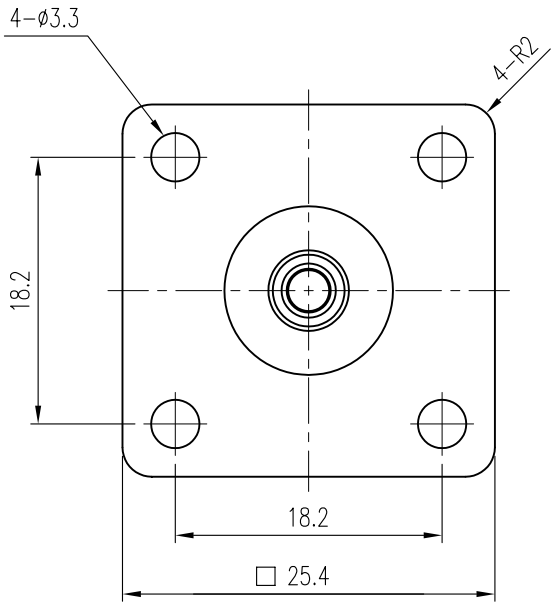

품번	품 명	수량	재 질	표면처리	비 고
7	SPRING RING	1	BeCu	Nickel Plate	DSR00023-5/1
6	CAP	1	MBsBD	Nickel Plate	DCU00057-5/1
5	JACK	1	MBsBD	Nickel Plate	DJA00053-5/1
4	INSULATOR	1	TEFLON		DIN00649-N/1
3	CONTACT	1	MBsBD	Gold Plate	DCT01493-5/1
2	BODY (B)	1	MBsBD	Nickel Plate	DBD01960-5/1
1	BODY (A)	1	MBsBD	Nickel Plate	DBD01959-5/1

대체가능재질

공통공차
.* ±0.1
.** ±0.05

재질 _____

열처리 _____

보호피막처리 _____

년월일	2008. 4. 15.
승인	
감도	
제도	
작성부서	연 구 소
척도	2/1
단위	mm
중량	___

KJ COMTECH
KJ COMTECH CO.,LTD.
RF & MICROWAVE TECHNOLOGY
Tel : 82-32-347-8015
Fax : 82-32-347-8017

도명 N50-P-H4-S-141 PUSH

A4

도번 CN01978-7/1