가공 / ST										
ST(기존)										
ST(개선)										

수 정 내 용				
부호	내 용	수정자	승인자	년 월 일

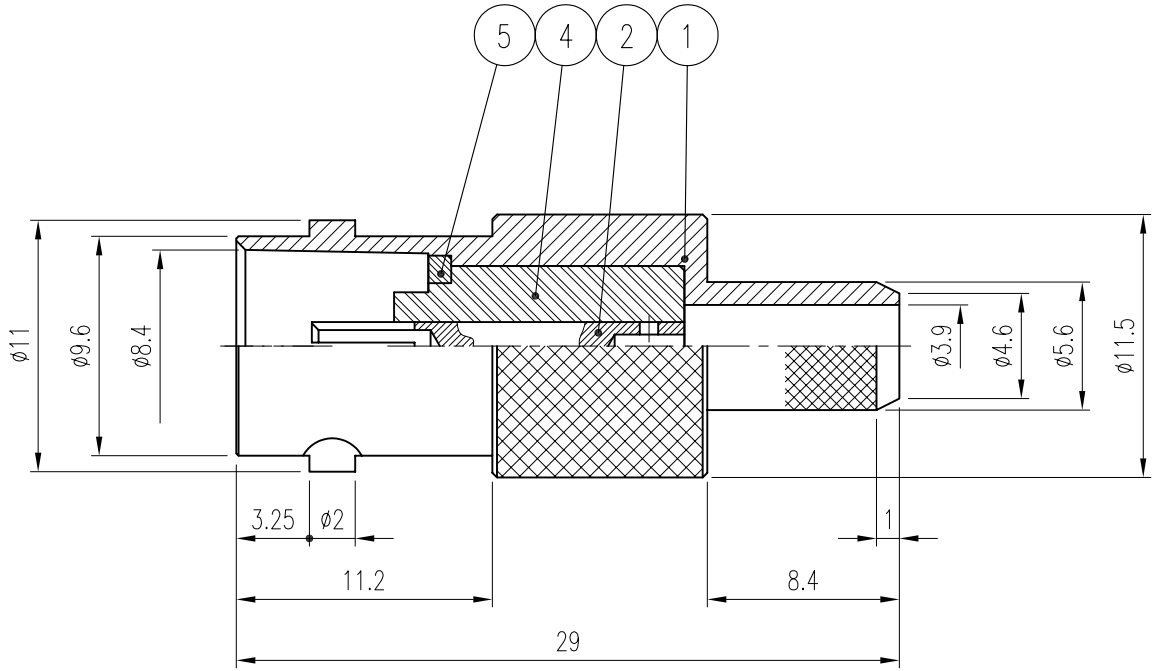

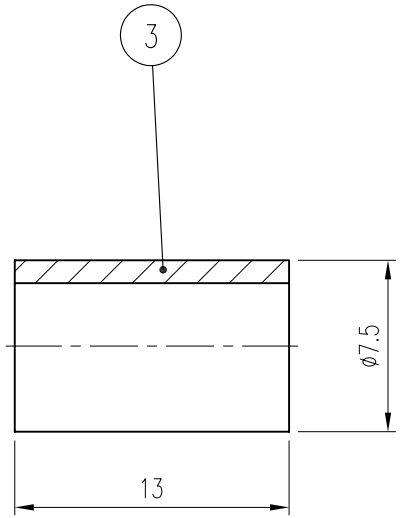

품번	품 명	수량	재 질	표면처리	비 고
5	고정 RING	1	MBsBD	Nickel Plate	DSR00051-5/1 (L7009)
4	INSULATOR	1	TEFLON		DIN01583-N/1 (H6529)
3	FERRULE	1	MBsBD	Gold Plate	DFE00062-5/1 (F5001)
2	CONTACT	1	BeCu	Gold Plate	DCT00480-5/1 (E6018)
1	BODY	1	MBsBD	Nickel Plate	DBD00591-5/1 (D6423)

대체가능재질

공통공차
.* ±0.1
.** ±0.05

재질 _____

열처리 _____

보호피막처리 _____

년월일 2007. 1. 4.

승인

검도

제도

작성부서 연 구 소

척도 2.5/1 단위 mm 중량 ___

KJ COMTECH
KJ COMTECH CO.,LTD.
RF & MICROWAVE TECHNOLOGY
Tel : 82-32-347-8015
Fax : 82-32-347-8017

도명 BNC75-JC-59

A4

도번 CN01862-7/1

K327-228-001