ST \ 가공	CNC	자동선반	후가공	1	2	3	4	5	6	7	8	9	10
ST(기존)													
ST(개선)													

수 정 내 용

부호	내 용	수정자	승인자	년 월 일

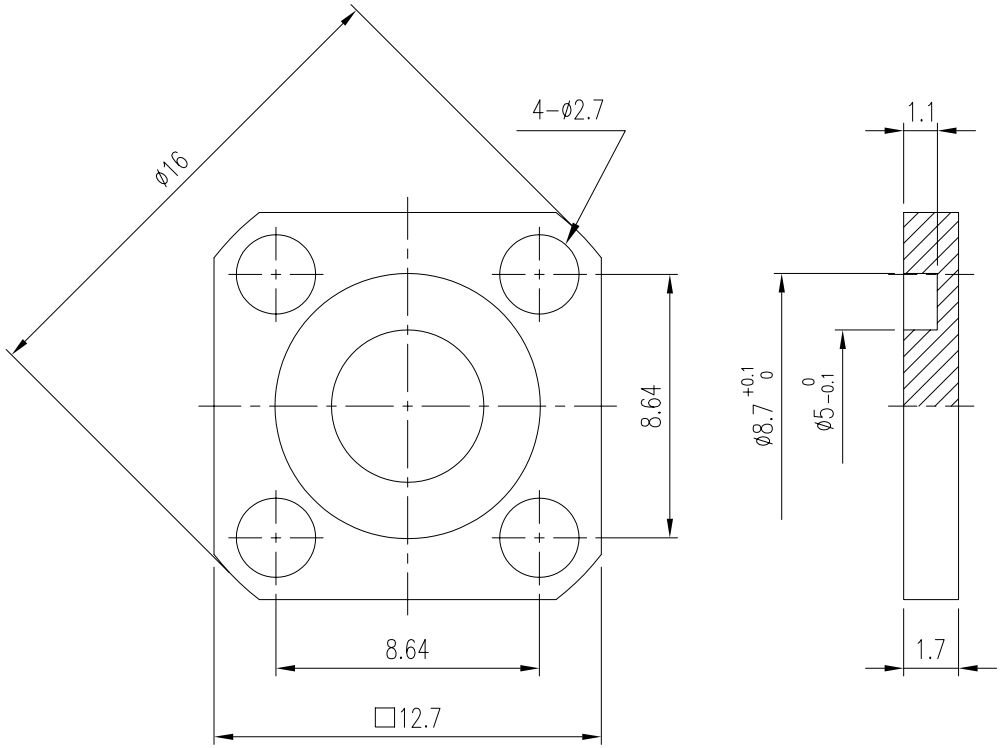

주 기

1. 모든 덧살과 날카로운 모서리 제거
2. 도금에 대한 규격은 KJQE-0101에 따른다

생산성 검토		품번	품 명	수량	재 질	표면처리	비 고
생 산 팀	생 산 관 리	년월일	2003. 3. 10.	KJ COMTECH KJ COMTECH CO.,LTD.	RF & MICROWAVE TECHNOLOGY Tel : 82-32-347-8015 Fax : 82-32-347-8017		
공통공차 .* ±0.05 .** ±0.03		승인					
재질 MBsBD		검도		도명 ENTRY PROTECIVE J-4H			
열처리		제도					
보호피막처리 Gold Plate		직성부서	연 구 소	A4	도번 CN01723-5/1		
		척도 5/1	단위 mm 중량 ___		X1033		