ST 제공										
ST(기존)										
ST(개선)										

수 정 내 용				
부호	내 용	수정자	승인자	년 월 일

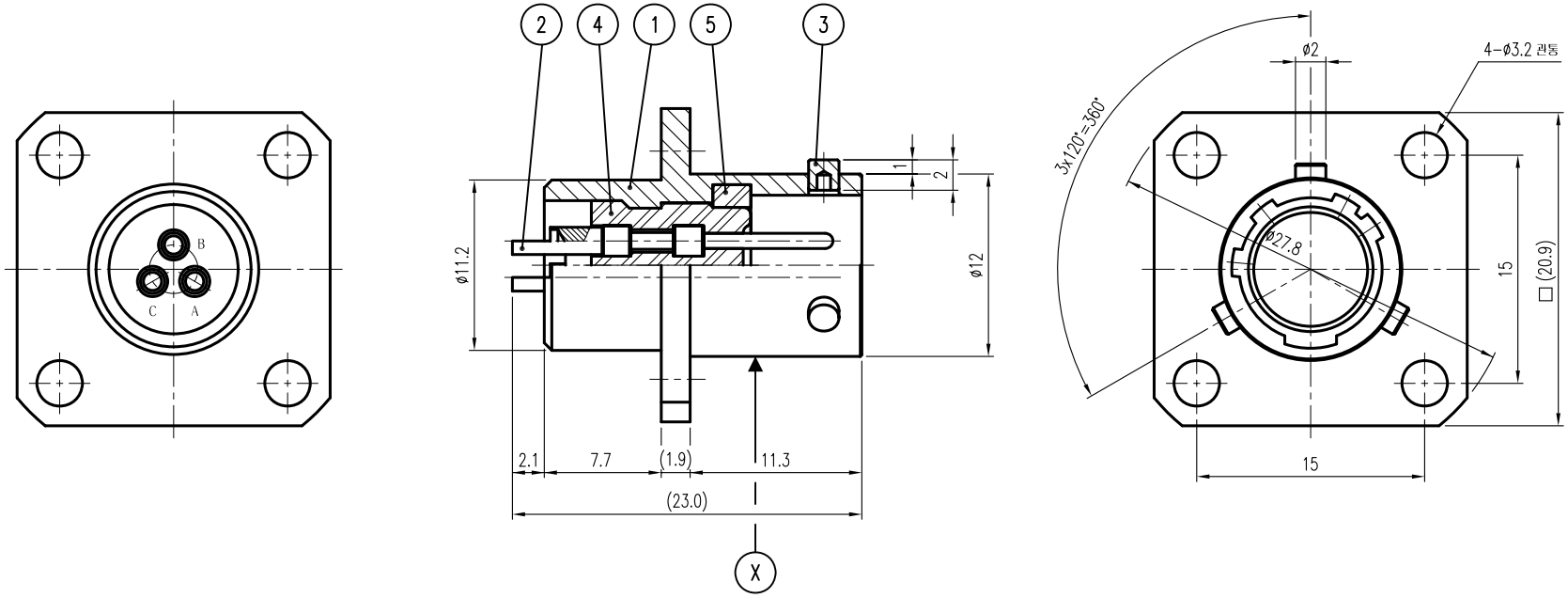

5	UNIT부	GASKET	1	RUBBER	Black	DGK00009-N/1 (GH063)
4	UNIT부	INSULATOR	1	RUBBER	Black	DIN00907-N/1 (HH083)
3	UNIT부	PIN	3	SUS		DCT00961-5/1 (EH085)
2	UNIT부	CONTACT	3	MBsBD	Gold Plate	DCT00962-5/1 (EH084)
1	UNIT부	BODY	1	A6061	국방색 도금	DBD01262-5/1 (DH140)
품번	품 명		수량	재 질	표면처리	비 고

주 기

1. Ⓧ부위에 국제 CODE 인쇄 또는 음각 처리 할 것.

대체가능재질	품번	품 명	수량 / 재 질 / 표면처리 / 비 고
공통공차 .* ±0.5 .** ±0.1	년월일	2000. 07. 01.	KJ COMTECH KJ COMTECH CO.,LTD. RF & MICROWAVE TECHNOLOGY Tel : 82-32-347-8015 Fax : 82-32-347-8017
	승인		
	검도		도명 MS3112E8-3P
재질	제도		
열처리	작성부서	연 구 소	A4 도번 CN01671-7/1
보호피막처리 국방색 도금	척도 1.5/1	단위 mm 중량	K750-821-000