ST \ 가공										
ST(기존)										
ST(개선)										

수 정 내 용				
부호	내 용	수정자	승인자	년 월 일

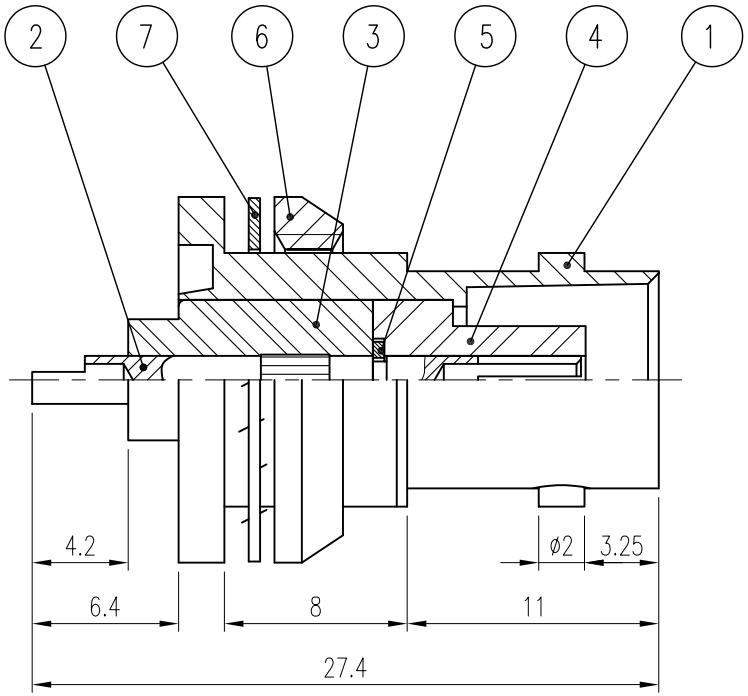

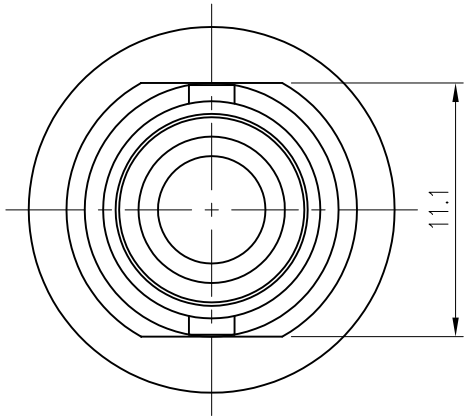

품번	품 명	수량	재 질	표면처리	비 고
7	WASHER	1	MBsBD	Nickel Plate	Q6008 (DWA00022-5/1)
6	NUT	1	MBsBD	Nickel Plate	N6001 (DNT00019-5/1)
5	COVER	1	MBsBD	Nickel Plate	L6009 (DSR00048-5/1)
4	INSULATOR	1	TEFLON		H6037 (DIN00481-N/1)
3	INSULATOR	1	TEFLON		H6036 (DIN00408-N/1)
2	CONTACT	1	BeCu	Gold Plate	E6027 (DCT00516-5/1)
1	BODY	1	MBsBD	Nickel Plate	D6037 (DBD00691-5/1)

대체가능재질

공통공차 소수 각도 분수

재질

열처리

보호피막처리

년월일 2003. 12. 4.

승인

검도

제도

직성부서 연 구 소

척도 3/1 단위 mm 중량 ___

KJ COMTECH
KJ COMTECH CO.,LTD.
RF & MICROWAVE TECHNOLOGY
Tel : 82-32-347-8015
Fax : 82-32-347-8017

도명 BNC-BR-R

A4

도번 CN01518-7/1

K325-563-000