가공 / ST										
ST(기존)										
ST(개선)										

수 정 내 용				
부호	내 용	수정자	승인자	년 월 일

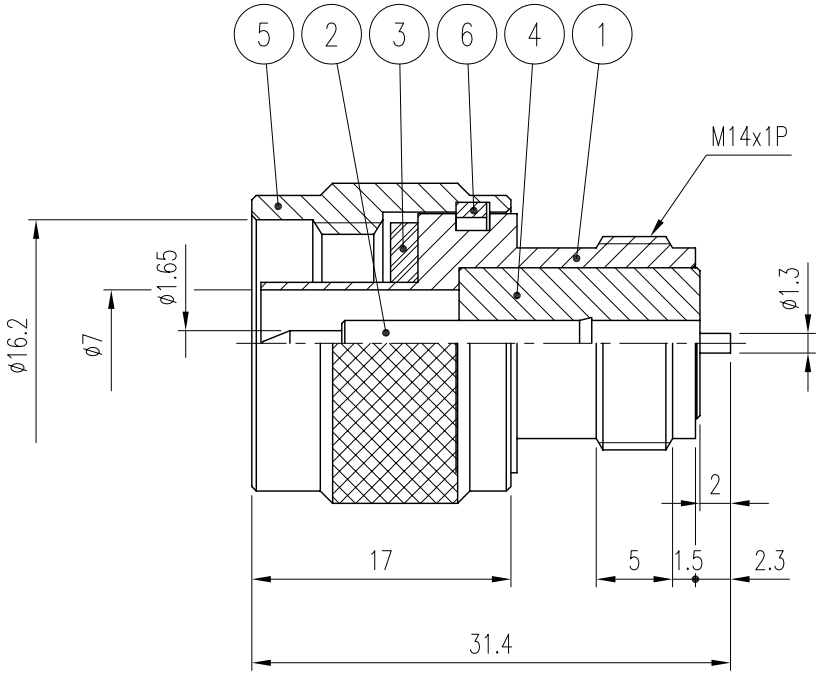

품번	품 명	수량	재 질	표면처리	비 고
6	SPRING RING	1	MBsBD	Nickel Plate	DSR00020-5/1
5	COUPLING CAP	1	MBsBD	Nickel Plate	DCU00059-5/1
4	INSULATOR	1	TEFLON		DIN00734-N/1
3	GASKET	1	SILICONE RUB		DGK00013-N/1
2	CONTACT	1	MBsBD	Gold Plate	DCT00783-5/1
1	BODY	1	MBsBD	Nickel Plate	DBD00966-5/1

대체가능재질

공통공차 소수 각도 분수

재질

열처리

보호피막처리

년월일 2001. 6. 12.

승인

검도

제도

직성부서 연 구 소

척도 2/1 단위 mm 중량

KJ COMTECH

KJ COMTECH CO.,LTD.

RF & MICROWAVE TECHNOLOGY
Tel : 82-32-347-8015
Fax : 82-32-347-8017

도명 N50-P-BR

A4

도번 CN01426-7/1

K345-414-001