ST \ 가공										
ST(기존)										
ST(개선)										

수 정 내 용				
부호	내 용	수정자	승인자	년 월 일

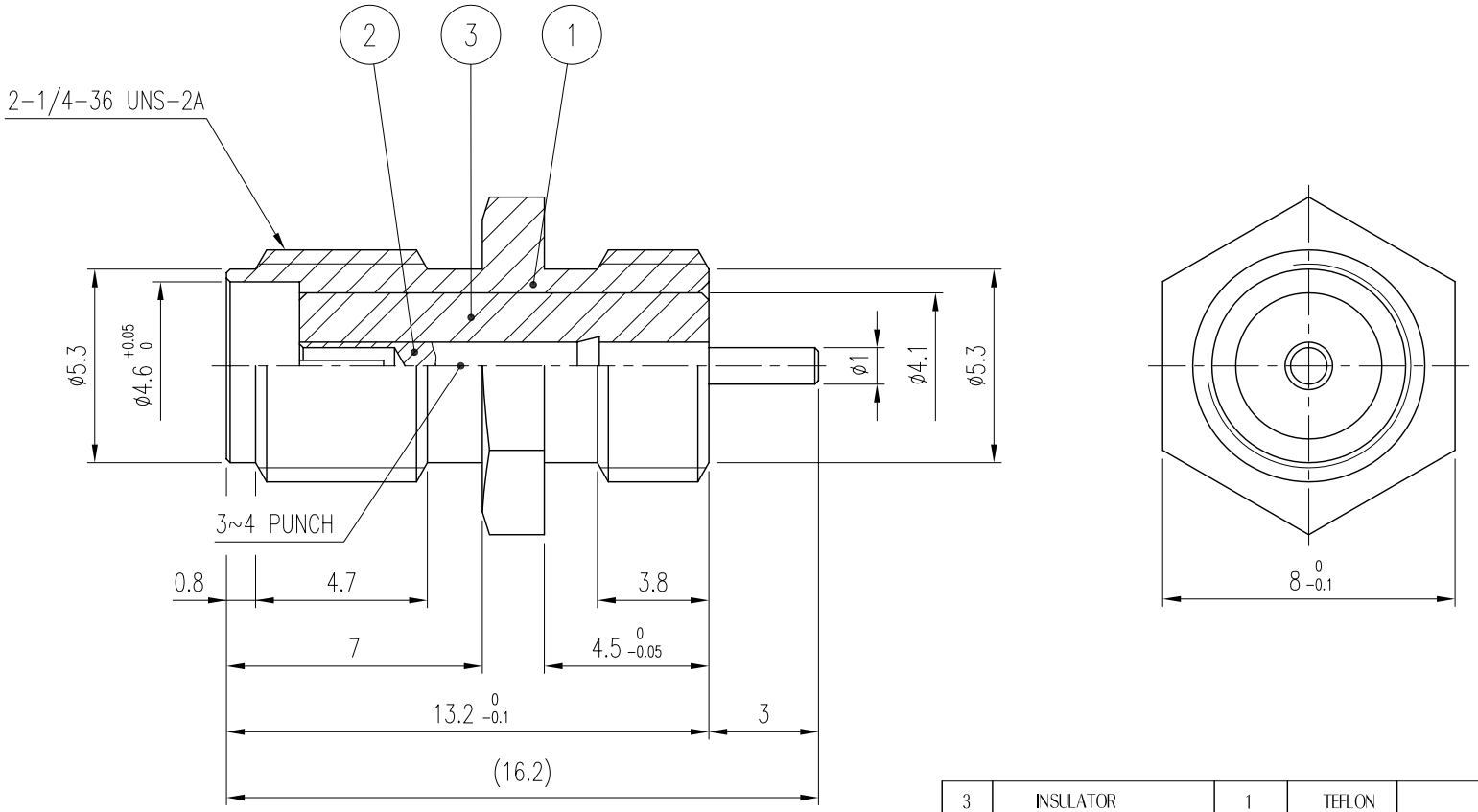

품번	품 명	수량	재 질	표면처리	비 고
3	INSULATOR	1	TEFLON		DIN00110-N/1 (H2042)
2	CONTACT	1	BeCu	Gold Plate	DCT01905-5/1 (E2171)
1	BODY	1	MBsBD	Gold Plate	DBD02384-5/1 (D2156)

대체가능재질

공통공차
.* ±0.1
.** ±0.05

재질

열처리

보호피막처리

년월일 2001. 2. 7.

승인

검도

제도

작성부서 연 구 소

척도 1.5/1 단위 mm 중량 ___

KJ COMTECH
KJ COMTECH CO.,LTD.

RF & MICROWAVE TECHNOLOGY
Tel : 82-32-347-8015
Fax : 82-32-347-8017

도명 SMA-J-BR VER.0

A4

도번 CN01386-7/1

K314-515-004