ST \ 가공										
ST(기존)										
ST(개선)										

수 정 내 용

부호	내 용	수정자	승인자	년 월 일
1	형태변경	손윤호	김기영	2003. 8. 4.

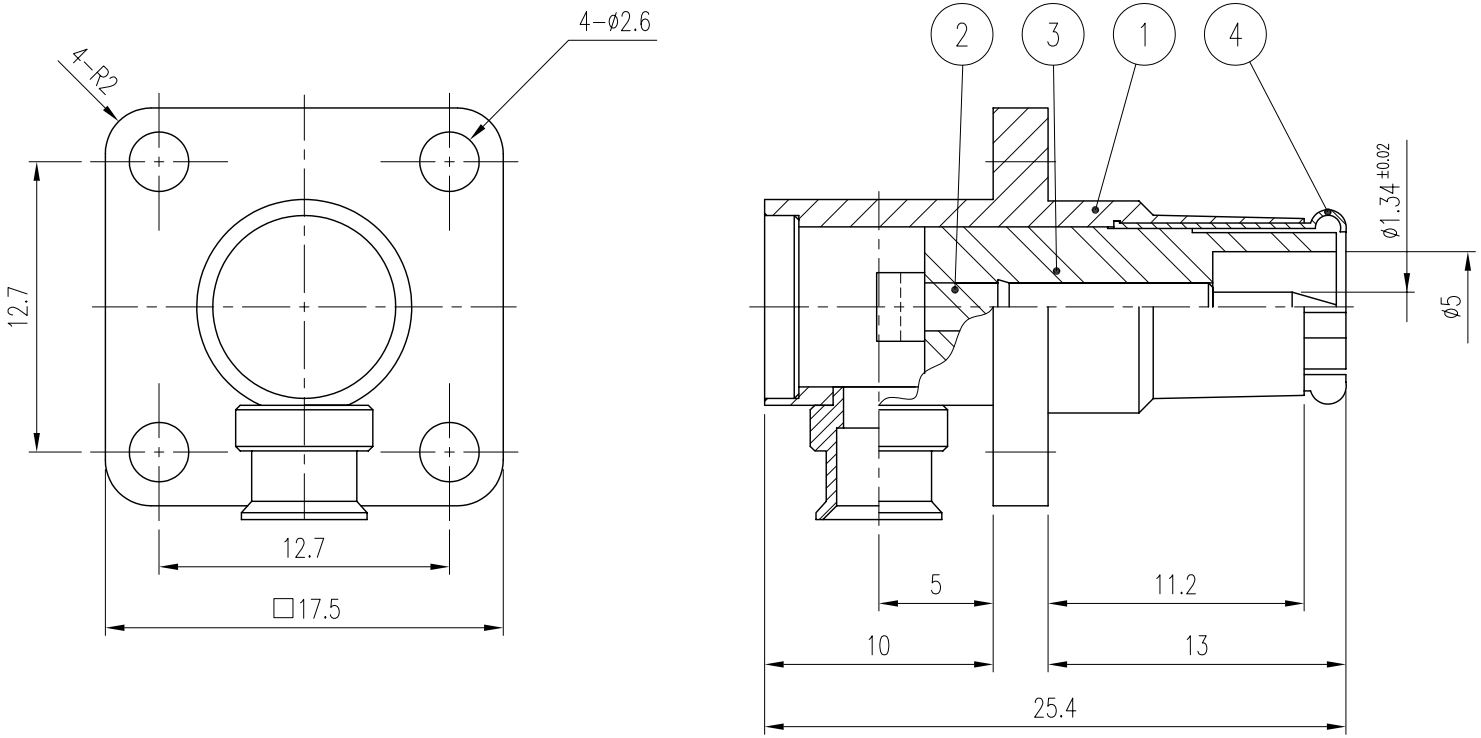

품번		품 명	수량	재 질	표면처리	비 고	
5		COVER	1	MBsBD	Nickel Plate	DCO00051-5/1 (L6019)	
4		JACK	1		Nickel Plate	DJA00039-5/1 (J6001)	
3		INSULATOR	1	TEFLON		DIN01164-N/1 (H6122)	
2		CONTACT	1	MBsBD	Gold Plate	DCT01429-5/1 (E6489)	
1	1-2	BODY	1	MBsBD	Nickel Plate	DBB00117-5/1	DBD01847-3/1
	1-1	BODY	1	MBsBD	Nickel Plate		DBD01846-3/1

대체가능재질

공통공차
.* ±0.1
.** ±0.05

재질 _____

열처리 _____

보호피막처리 _____

년월일	2003. 1. 13.		
승인			
검도			
제도			
작성부서	연 구 소		
척도 1.5/1	단위 mm	중량 ___	

KJ COMTECH
KJ COMTECH CO.,LTD.
RF & MICROWAVE TECHNOLOGY
Tel : 82-32-347-8015
Fax : 82-32-347-8017

도명 TRU50-LPS-H4-141 VER.1

A4

도번 CN01301-7/1

K325-124-000