ST \ 가공										
ST(기존)										
ST(개선)										

수 정 내 용

부호	내 용	수정자	승인자	년 월 일
I R	Initial Registration			2000. 06. 23.
A	[설변No.201005-0021] 부적합 개선 BODY 내경 낚시바늘 추가 및 부품코드 오기 수정	강동우	최영호	2010. 05. 24.

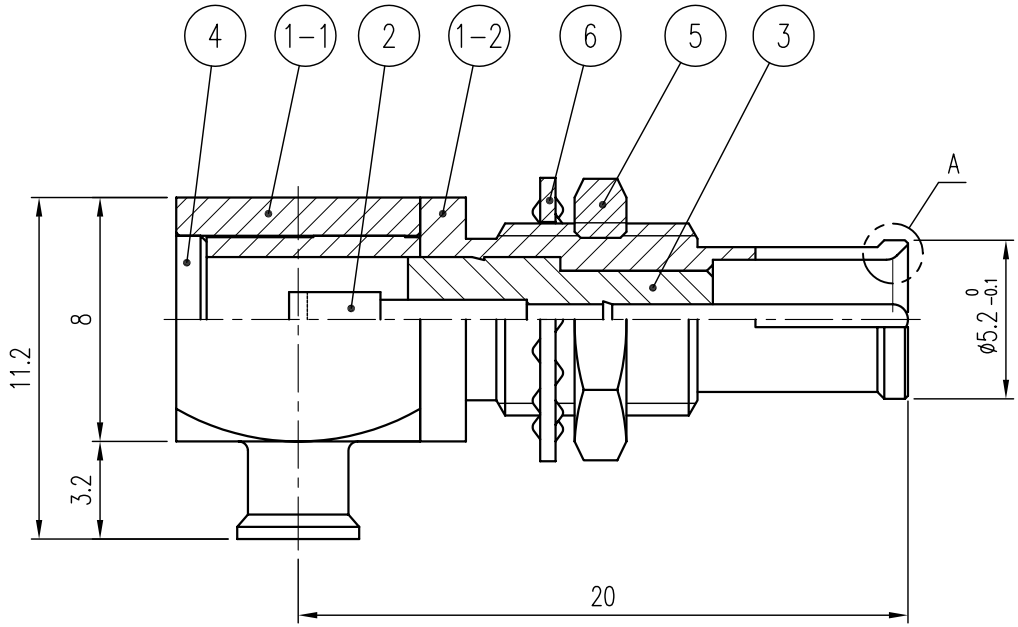

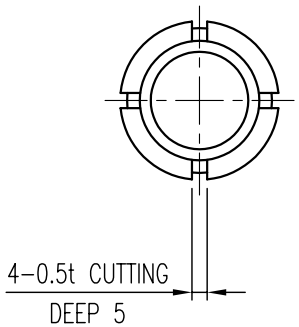

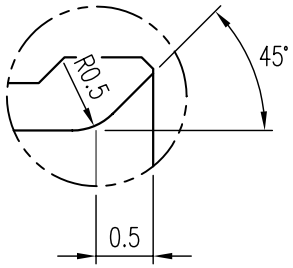

확 대 A

	품번		품 명	수량	재 질	표면처리	비 고	
A	6		WASHER	1	MBsBD	Gold Plate(무광) ~~Nickel Plate~~	DWA00005-5/4 ~~DWA00002-5/4 (Q2001)~~	
A	5		NUT	1	MBsBD	Gold Plate(무광) ~~Nickel Plate~~	DNT00025-5/4 (N2002) ~~DNT00025-5/4 (N2002)~~	
A	4		COVER	1	MBsBD	Gold Plate(무광) ~~Gold Plate~~	DCO00039-5/2 (LB004) ~~DCO00039-5/4 (LB004)~~	
	3		INSULATOR	1	TEFLON	Nickel Plate	DIN00885-N/1 (HB068)	
	2		CONTACT	1	MBsBD	Gold Plate	DCT00938-5/1 (EB054)	
A	1	1-1	BODY	1	MBsBD	Gold Plate(무광) ~~Gold Plate~~	DBB00111-5/2 ~~DBB00111-5/1~~	DBD01164-3/2 ~~DBD01164-3/1~~
A		1-2	BODY	1	MBsBD	Gold Plate(무광) ~~Gold Plate~~		DBD01165-3/2 ~~DBD01165-3/1~~

대체가능재질	년월일	2010. 05. 24.	
공통공차 .* ±0.1 .** ±0.05	승인	Y.H.CHOI	KJ COMTECH CO.,LTD. RF & MICROWAVE TECHNOLOGY Tel : 82-32-347-8015 Fax : 82-32-347-8017
재질	검도	I.C.KIM	도명 D/SUB-LJS-085 PIN1.0 ϕ
열처리	제도	D.W.KANG	
보호피막처리	작성부서	연 구 소	A4 도번 CN01294-7/1
	척도 6/1	단위 mm	중량 — K385-141-000