ST \ 가공										
ST(기존)										
ST(개선)										

수 정 내 용				
부호	내 용	수정자	승인자	년 월 일

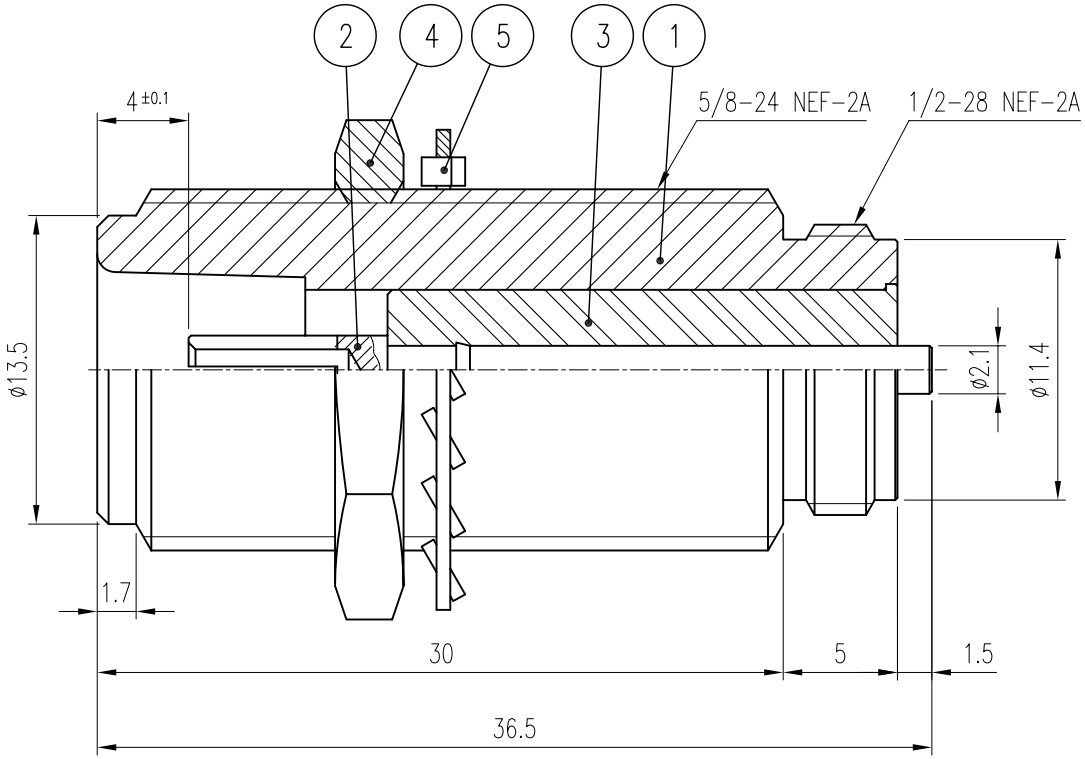

품번	품 명	수량	재 질	표면처리	비 고
5	WASHER	1	BsS	Nickel Plate(유광)	DWA00045-5/1 (Q8018)
4	NUT	1	MBsBD	Nickel Plate(유광)	DNT00033-5/1 (N8001)
3	INSULATOR	1	TEFLON		DIN00687-N/1 (H8221)
2	CONTACT	1	BeCu	Silver Plate	DCT01422-5/1 (E8401)
1	BODY	1	MBsBD	Nickel Plate(유광)	DBD01831-5/1 (D8414)

대체가능재질

공통공차

소수 각도 분수

재질

열처리

보호피막처리

년월일	2006. 10. 24.
승인	
검도	
제도	
검도	
작성부서	연 구 소
척도 NS	단위 mm 중량

KJ COMTECH

KJ COMTECH CO.,LTD.

RF & MICROWAVE TECHNOLOGY
Tel : 82-32-347-8015
Fax : 82-32-347-8017

도명 N50-J-BR VER.0

A4

도번 CN01282-7/1

K345-535-005