가공 / ST										
ST(기존)										
ST(개선)										

수 정 내 용

부호	내 용	수정자	승인자	년 월 일
1	공정개선[설변처리No.연구200809-007] CABLE심선 납땜시 냉땜 발생 방지	윤상진	윤상진	2008. 09. 19.
2	공정개선[설변처리No.연구200810-0010] COVER 빠짐 방지 공차 변경	윤상진	윤상진	2008. 10. 07.

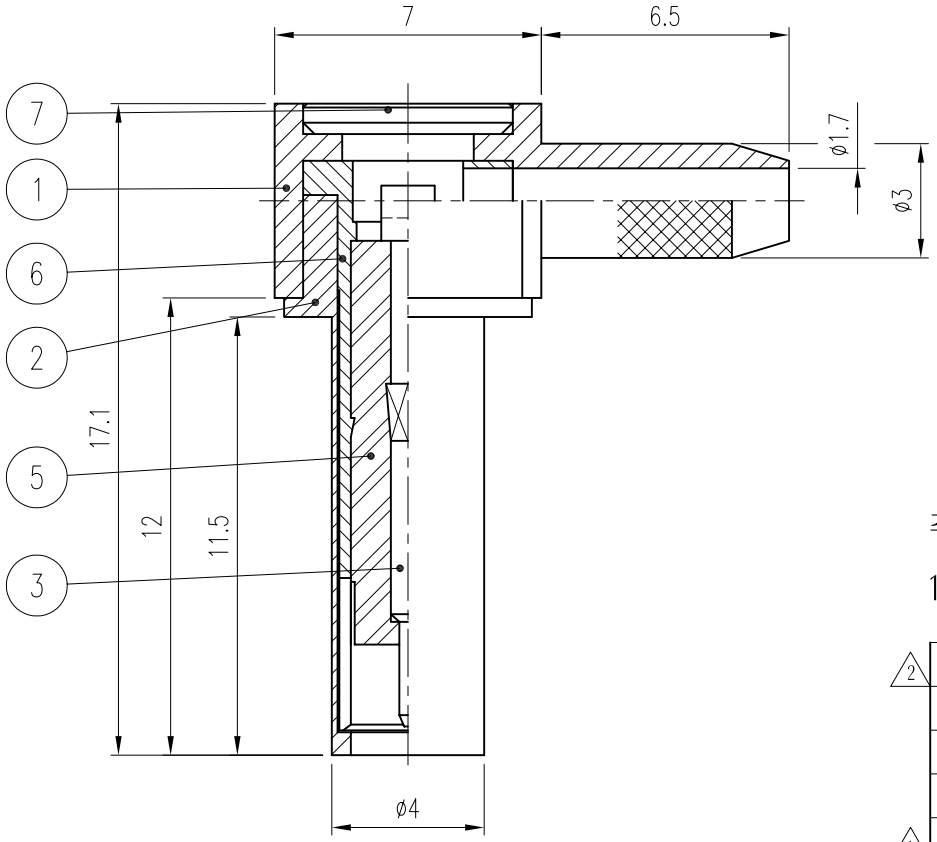

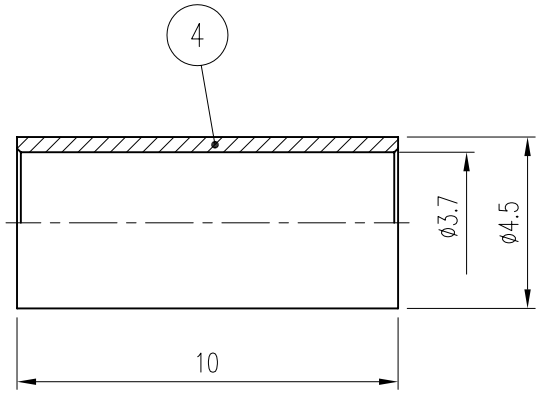

주 기

1. 이탈력 Spec. : 0.3(+0.2) kgf

	품번	품 명	수량	재 질	표면처리	비 고
2	7	COVER	1	MBsBD	Nickel Plate	DCO00076-5/1 ~~DCO00040-5/1 (L3018)~~
	6	JACK	1	BeCu	Nickel Plate	DJA00100-5/1
	5	INSULATOR	1	TEFLON		DIN01211-N/1
	4	FEERULE	1	MBsBD	Nickel Plate	DFE00043-5/1 (F6007)
1	3	CONTACT	1	MBsBD	Gold Plate	DCT01675-5/1 ~~DCT01419-5/1~~
	2	BODY (B)	1	MBsBD	Nickel Plate	DBD01826-5/1
	1	BODY (A)	1	MBsBD	Nickel Plate	DBD01825-5/1

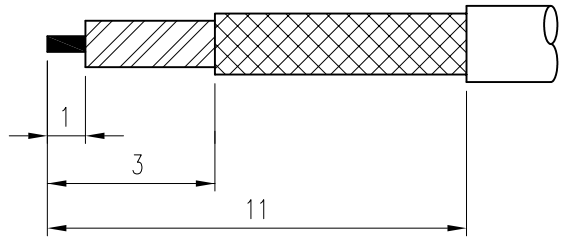

CABLE 탈피도

대체가능재질	년월일	2008. 2. 28.	
공통공차 .* ±0.1 .** ±0.05	승인		
	검도		
재질	제도		
열처리	작성부서	연 구 소	
보호피막처리	척도 5/1	단위 mm	중량

KJ COMTECH
KJ COMTECH CO.,LTD.
RF & MICROWAVE TECHNOLOGY
Tel : 82-32-347-8015
Fax : 82-32-347-8017

도명 KMS-152LP FUJIKURA VER.2

A4

도번 CN01267-7/3