가공 / ST									
ST(기존)									
ST(개선)									

수 정 내 용

부호	내 용	수정자	승인자	년 월 일

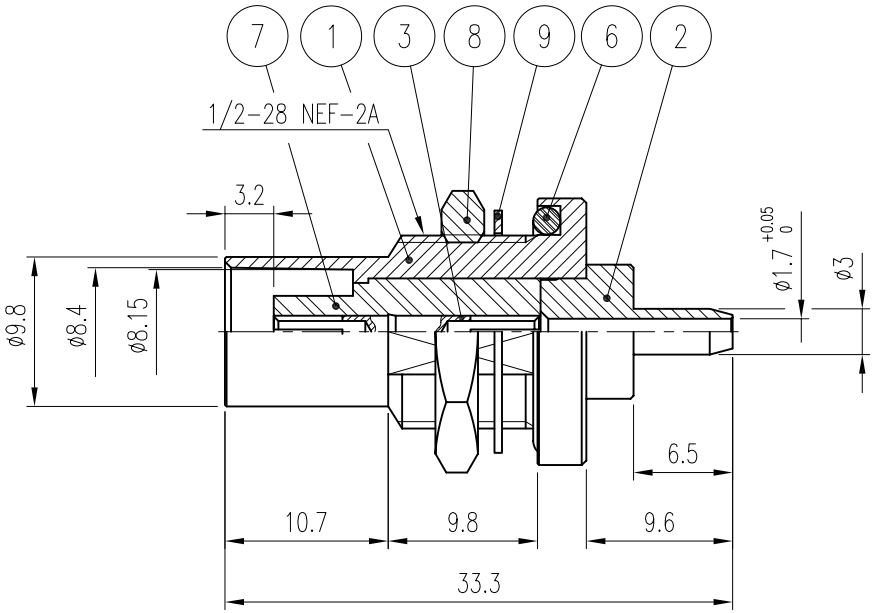

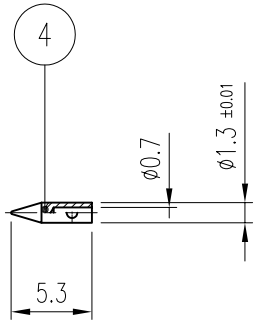

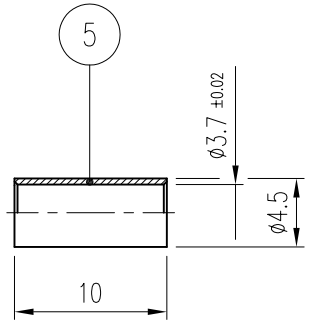

품번	품 명	수량	재 질	표면처리	비 고
9	WASHER	1	MBsBD	Nickel Plate	DWA00022-5/1 (Q6008)
8	NUT	1	MBsBD	Nickel Plate	DNT00020-5/1 (N6002)
7	INSULATOR	1	TEFLON		DIN00455-N/1 (H6146)
6	GASKET	1	SILICONE RUB		DGK00036-N/1 (G6007)
5	FERRULE	1	MBsBD	Gold Plate	DFE00043-5/1 (F6007)
4	CONTACT	1	MBsBD	Gold Plate	DCT00462-5/1 (E6017)
3	CONTACT	1	BeCu	Gold Plate	DCT00492-5/1 (E6140)
2	BODY	1	MBsBD	Nickel Plate	DBD01820-5/1 (D6161)
1	BODY	1	MBsBD	Nickel Plate	DBD01820-5/1

대체가능재질

공통공차 소수 각도 분수

재질

열처리

보호피막처리

년월일 2008. 2. 27.

승인

검도

제도

직성부서 연 구 소

척도 2/1 단위 mm 중량

KJ COMTECH
KJ COMTECH CO, LTD
RF & MICROWAVE TECHNOLOGY
Tel : 82-32-347-8015
Fax : 82-32-347-8017

도명 BNC-BJ-C-FUJIKURA VER.0

A4

도번 CN01266-7/1

장중 번째