ST \ 기종										
ST(기존)										
ST(개선)										

수 정 내 용

부호	내 용	수정자	승인자	년 월 일

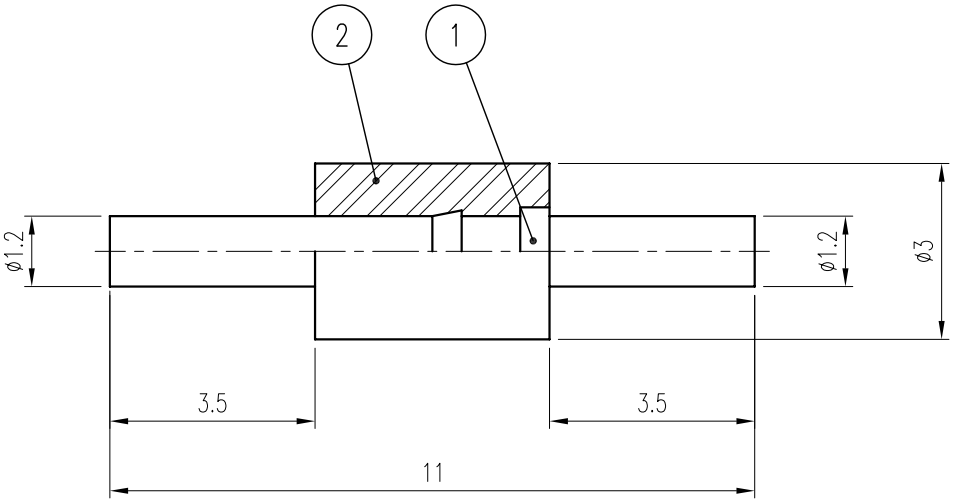

품번	품 명	수량	재 질	표면처리	비 고
2	INSULATOR	1	TEFLON		DIN01193-N/1
1	CONTACT	1	MBsBD	Gold Plate	DCT01401-5/1

대체가능재질

공통공차
.* ±0.1
.** ±0.05

재질 _____

열처리 _____

보호피막처리 _____

년월일 2008. 2. 13.

승인

검도

제도

작성부서 연 구 소

척도 8/1 단위 mm 중량 ___

KJ COMTECH
KJ COMTECH CO.,LTD.
RF & MICROWAVE TECHNOLOGY
Tel : 82-32-347-8015
Fax : 82-32-347-8017

도명 부싱 VER.0

A4

도번 CN01242-7/1