ST \ 가공										
ST(기존)										
ST(개선)										

수 정 내 용

부호	내 용	수정자	승인자	년 월 일

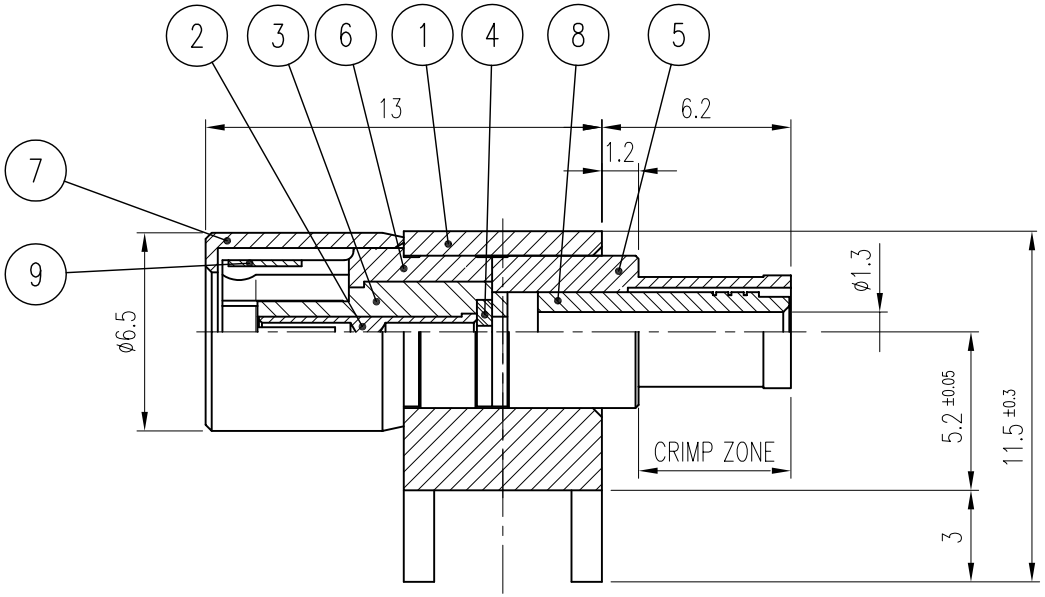

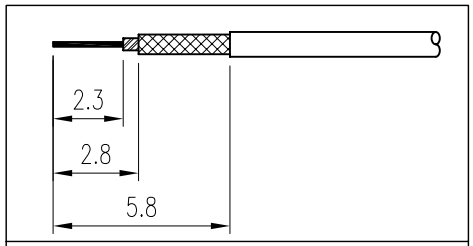

CABLE 탈피도

주 기

1. 도금 방법은 전기도금(유광)으로 할것.
2. 삽입력 : 4~10kgf , 이탈력 : 4~10kgf
   (관리 SPEC : 4 ~ 8 kgf 유지)

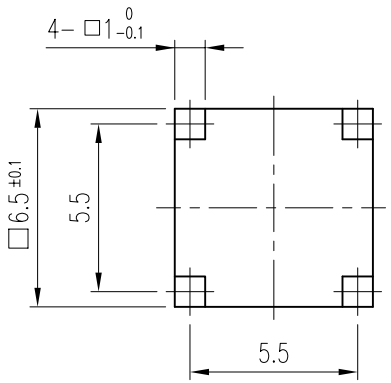

품번	품 명	수량	재 질	표면처리	비 고
9	SPRING RING	1	BeCu	Nickel Plate	DSR00005-5/1 (R3004)
8	INSERT	1	MBsBD	Gold Plate	DIS00112-5/1 (M2018)
7	CAP	1	MBsBD	Nickel Plate	DCU00025-5/1 (K3007)
6	JACK	1	MBsBD	Nickel Plate	DJA00032-5/1 (J3023)
5	FERRULE	1	MBsBD	Nickel Plate	DFE00085-5/1
4	INSULATOR	1	TEFLON		DIN01148-N/1 (H2350)
3	INSULATOR	1	TEFLON		DIN01149-N/1
2	CONTACT	1	BeCu	Gold Plate	DCT01343-5/1
1	사각 BODY	1	MBsBD	Nickel Plate	DBD00469-5/1 (D3113)

대체가능재질

공통공차
.* ±0.1
.** ±0.05

재질 _____

열처리 _____

보호피막처리 _____

년월일 2008. 1. 9.

승인

검도

제도

작성부서 연 구 소

척도 3/1 단위 mm 중량 ___

KJ COMTECH
KJ COMTECH CO.,LTD.
RF & MICROWAVE TECHNOLOGY
Tel : 82-32-347-8015
Fax : 82-32-347-8017

도명 SMB-LP-4R-#68 VER.0

A4

도번 CN01179-7/1