기공 / ST										
ST(기존)										
ST(개선)										

수 정 내 용				
부호	내 용	수정자	승인자	년 월 일

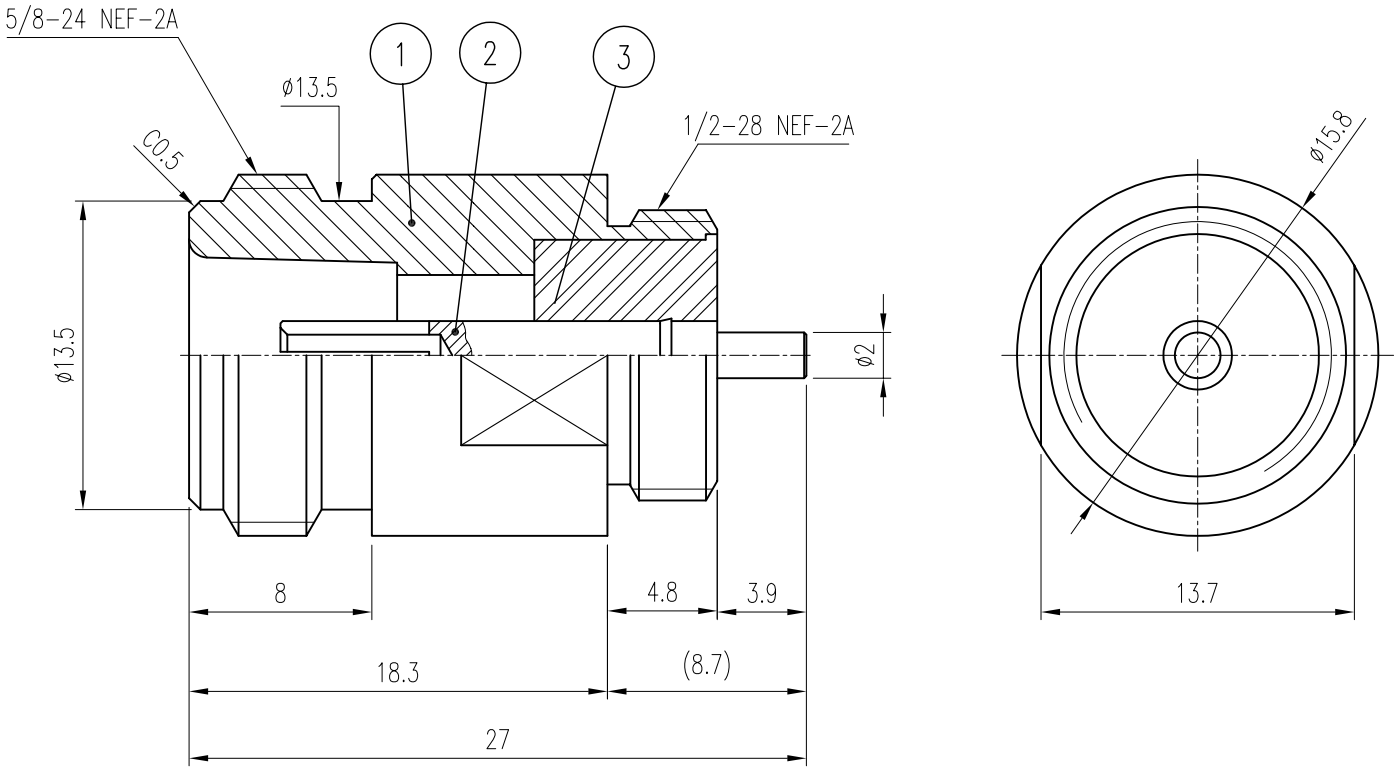

3	INSULATOR	1	TEFLON		DIN01146-N/1 (H8280)
2	CONTACT	1	BeCu	Gold Plate	DCT01342-5/1 (E8407)
1	BODY	1	MBsBD	Nickel Plate	DBD01751-5/1 (D8420)
품번	품 명	수량	재 질	표면처리	비 고

대체가능재질

공통공차 소수 각도 분수

재질

열처리

보호피막처리

년월일 2007. 1. 25.

승인

검도

제도

작성부서 연 구 소

척도 3/1 단위 mm 중량

KJ COMTECH

KJ COMTECH CO.,LTD.

RF & MICROWAVE TECHNOLOGY
Tel : 82-32-347-8015
Fax : 82-32-347-8017

도명 N50-J-BR VER.0

A4

도번 CN01174-7/1

K345-524-011