| ST \ 가공 | | | | | | | | | | |
|---|---|---|---|---|---|---|---|---|---|---|
| | | | | | | | | | | |
| ST(기존) | | | | | | | | | | |
| ST(개선) | | | | | | | | | | |

| 수 정 내 용 | | | | |
|---|---|---|---|---|
| 부호 | 내 용 | 수정자 | 승인자 | 년 월 일 |
| | | | | |
| | | | | |

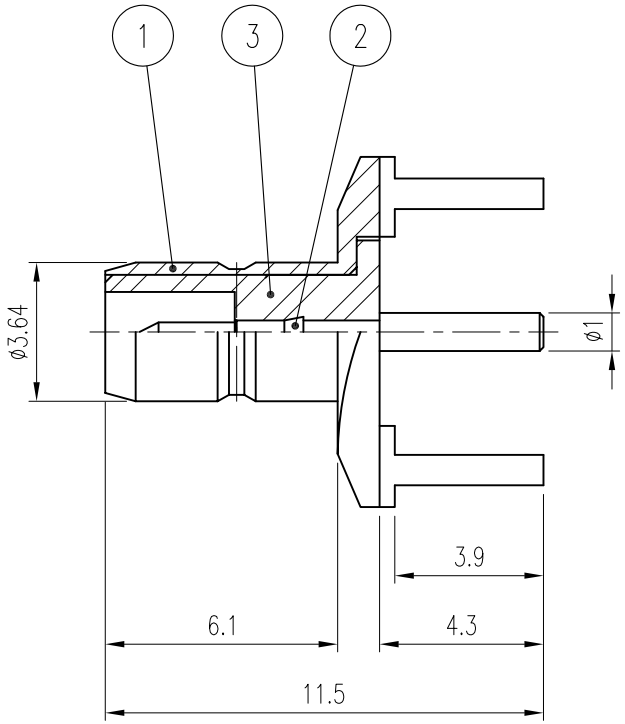


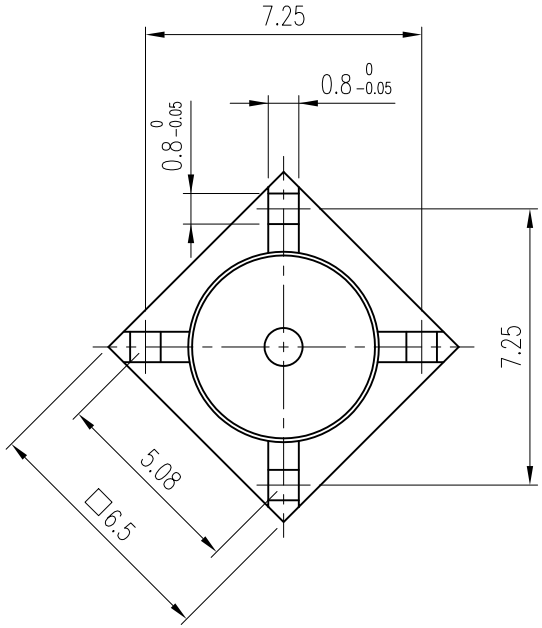


| 품번 | 품 명 | 수량 | 재 질 | 표면처리 | 비 고 |
|---|---|---|---|---|---|
| 3 | INSULATOR | 1 | TEFLON | | DIN00309-N/1 ( H3025 ) |
| 2 | CONTACT | 1 | MBsBD | Gold Plate | DCT00394-5/1 ( E3017 ) |
| 1 | BODY | 1 | MBsBD | Gold Plate | DBD00489-5/1 ( D3022 ) |

대체가능재질

공통공차 소수 각도 분수

재질

열처리

보호피막처리

년월일 2004. 2. 5.

승인

검도

제도

직성부서 연 구 소

척도 5/1 단위 mm 중량 —

KJ COMTECH

KJ COMTECH CO.,LTD.

RF & MICROWAVE TECHNOLOGY
Tel : 82-32-347-8015
Fax : 82-32-347-8017

도명 SMB-P-4R

A4

도번 CN01104-7/2

K315-426-000