ST \ 가공										
ST(기존)										
ST(개선)										

수 정 내 용				
부호	내 용	수정자	승인자	년 월 일

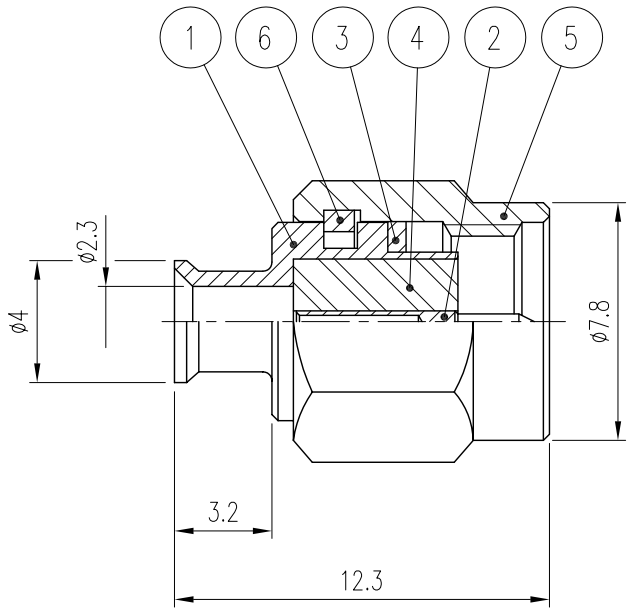

품번	품 명	수량	재 질	표면처리	비 고
6	SPRING RING	1	S U S	부동태처리	DSR00002-5/1
5	COUPLING CAP	1	MBsBD	Gold Plate	DCU00005-5/1
4	INSULATOR	1	TEFLON		DIN01117-N/1
3	GASKET	1	SILICONE RUB		DGK00004-N/1
2	CONTACT PIN	1	MBsBD	Gold Plate	DCT01302-5/1
1	BODY	1	MBsBD	Gold Plate	DBD01385-5/1

대체가능재질

공통공차 소수 각도 분수

재질

열처리

보호피막처리

년월일 2001. 11. 22.

승인

검도

제도

직성부서 연 구 소

척도 4/1 단위 mm 중량

KJ COMTECH CO LTD

RF & MICROWAVE TECHNOLOGY
Tel : 82-32-347-8015
Fax : 82-32-347-8017

도명 S75-PS-1672A

A4

도번 CN01098-7/1

K314-001-006