| ST \ 가공 | | | | | | | | | | |
|---|---|---|---|---|---|---|---|---|---|---|
| | | | | | | | | | | |
| ST(기존) | | | | | | | | | | |
| ST(개선) | | | | | | | | | | |

| 수 정 내 용 | | | | |
|---|---|---|---|---|
| 부호 | 내 용 | 수정자 | 승인자 | 년 월 일 |
| | | | | |
| | | | | |

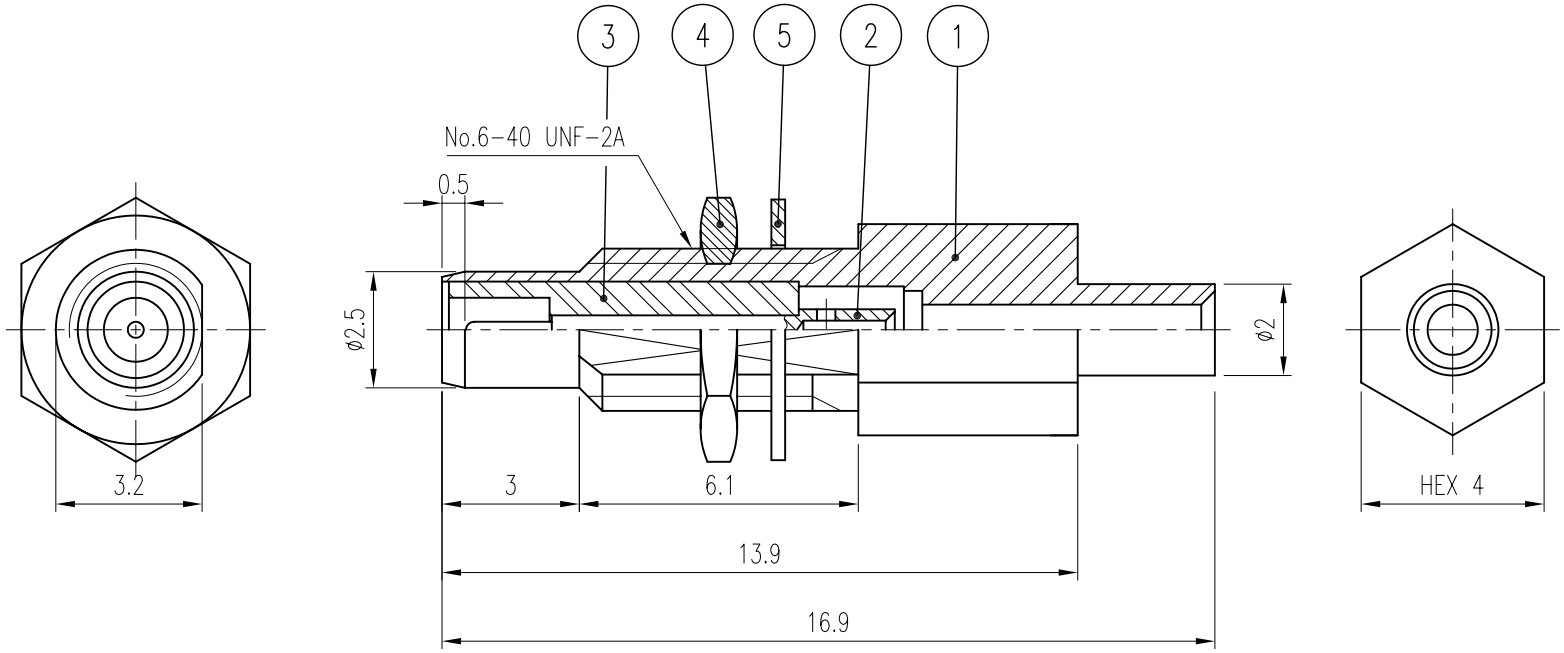


| 품번 | 품 명 | 수량 | 재 질 | 표면처리 | 비 고 |
|---|---|---|---|---|---|
| 5 | WASHER | 1 | BsS | Gold Plate | DWA00008-5/1 ( Q3002 ) |
| 4 | NUT | 1 | MBsBD | Gold Plate | DNT00015-5/1 ( NN001 ) |
| 3 | INSULATOR | 1 | TEFLON | | DIN00351-N/1 ( HN001 ) |
| 2 | CONTACT | 1 | BeCu | Gold Plate | DCT00411-5/1 ( EN001 ) |
| 1 | BODY | 1 | MBsBD | Gold Plate | DBD00512-5/1 ( DN001 ) |

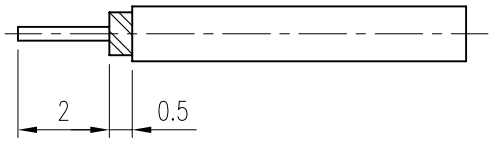


CABLE 탈피도

| | | | |
|---|---|---|---|
| 대체가능재질 | | | |
| 공통공차 | 소수 각도 분수 | 년월일 | 2003. 8. 23. |
| | | 승인 | |
| | | 검도 | |
| 재질 | | 제도 | |
| 열처리 | | 직성부서 | 연 구 소 |
| 보호피막처리 | | 척도 NS | 단위 mm 중량 — |

KJ COMTECH
KJ COMTECH CO.,LTD.
RF & MICROWAVE TECHNOLOGY
Tel : 82-32-347-8015
Fax : 82-32-347-8017

도명 SSMC-P-047

A4

도번 CN00935-7/1

K324-370-000