ST \ 가공										
ST(기존)										
ST(개선)										

수 정 내 용				
부호	내 용	수정자	승인자	년 월 일

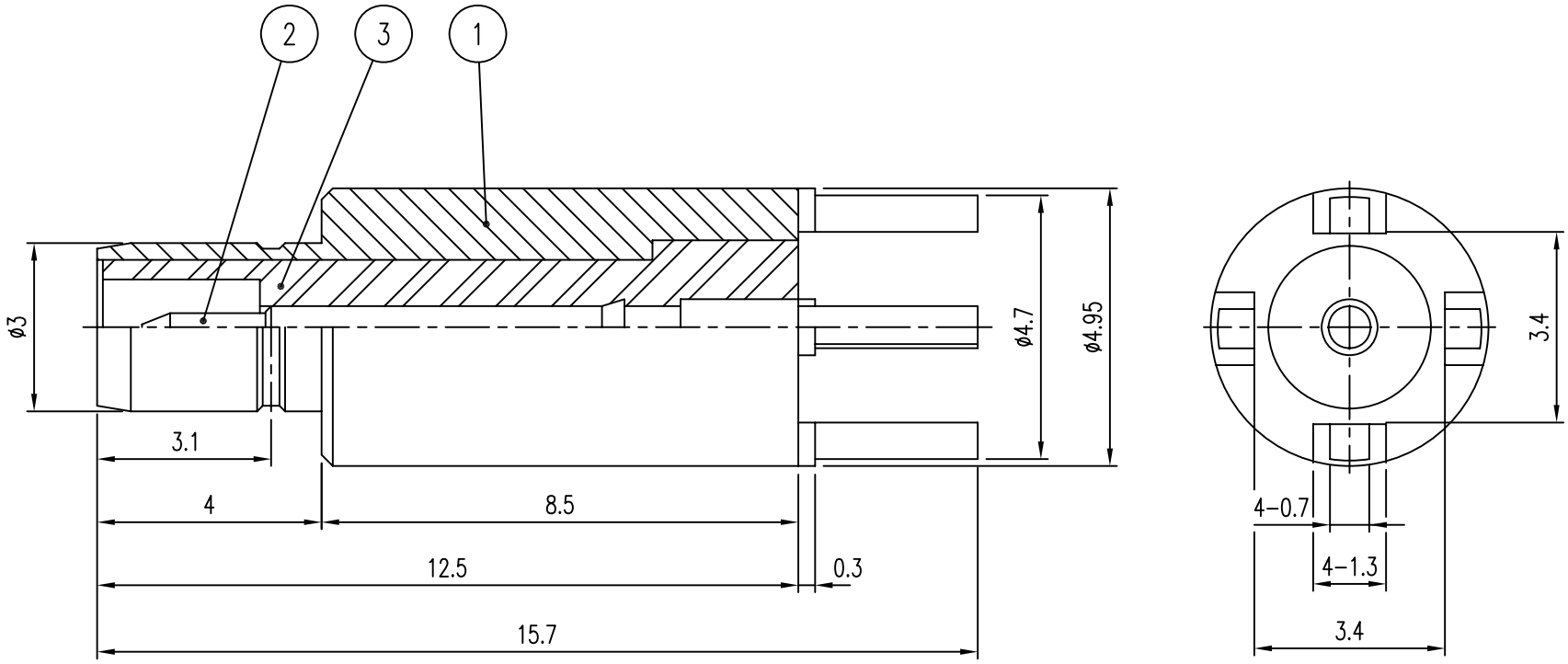

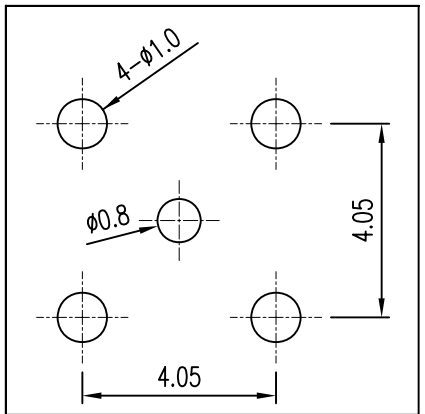

PCB MOUNTING HOLE

3	INSULATOR	1	TEFLON		DIN00373-N/1 (HT013)
2	CONTACT	1	MBsBD	Gold Plate	DCT00432-5/1 (ET012)
1	BODY	1	MBsBD	Gold Plate	DBD00538-5/1 (DT013)
품번	품 명	수량	재 질	표면처리	비 고

대체가능재질

공통공차

소수 각도 분수

재질

열처리

보호피막처리

년월일 2004. 11. 8.

승인

검도

제도

검도

작성부서 연 구 소

척도 8/1 단위 mm 중량

KJ COMTECH

KJ COMTECH CO.,LTD.

RF & MICROWAVE TECHNOLOGY
Tel : 82-32-347-8015
Fax : 82-32-347-8017

도명 SMF-P-4R-R

A4

도번 CN00930-7/1

K322-479-006