ST \ 가공										
ST(기존)										
ST(개선)										

수 정 내 용				
부호	내 용	수정자	승인자	년 월 일

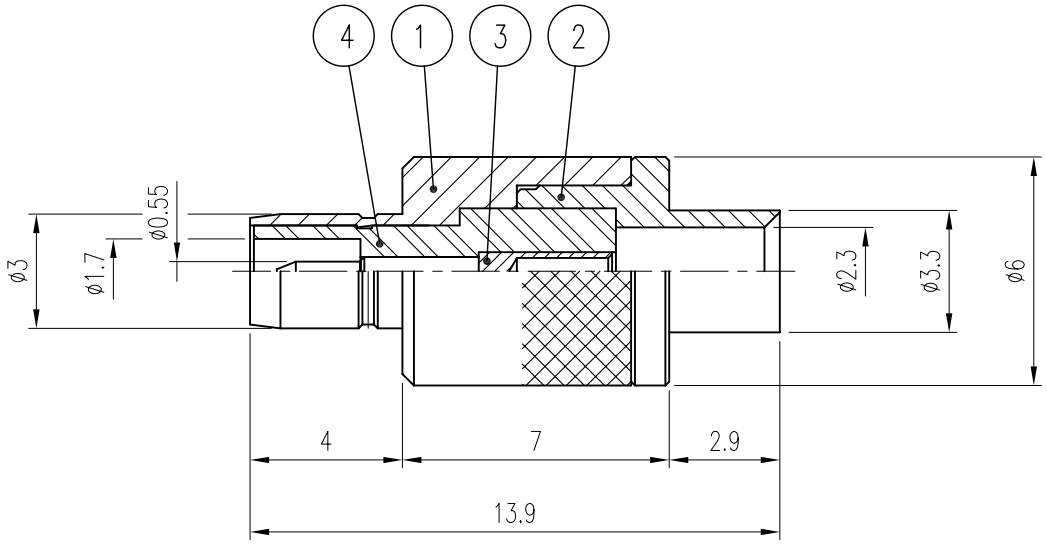

품번	품 명	수량	재 질	표면처리	비 고
4	INSULATOR	1	TEFLON		DIN00371-N/1 (HT009)
3	CONTACT	1	MBsBD	Gold Plate	DCT00429-5/1 (ET009)
2	BODY (B)	1	MBsBD	Gold Plate	DBD00534-5/1 (DT010)
1	BODY (A)	1	MBsBD	Gold Plate	DBD00528-5/1 (DT002A)

대체가능재질

공통공차

소수 각도 분수

재질

열처리

보호피막처리

년월일 2004. 10. 22.

승인

검도

제도

직성부서 연 구 소

척도 5/1 단위 mm 중량 —

KJ COMTECH

KJ COMTECH CO.,LTD.

RF & MICROWAVE TECHNOLOGY
Tel : 82-32-347-8015
Fax : 82-32-347-8017

도명 SMF-P-ST-085

A4

도번 CN00914-7/1

K322-002-000