가공 / ST										
ST(기존)										
ST(개선)										

수 정 내 용

부호	내 용	수정자	승인자	년 월 일
1	신뢰성향상[설변NO.연구2007-152] (BODY와 체결 후 밀착되지않아 완전나사로변경)	최유나	윤상진	2007. 10. 4.
2	기타[설변처리No.200711-003] (GASKET 경도 변경)	최유나	윤상진	2007. 11. 21.
3	업체요청[설변처리No.200801-008] (NUT 외경 치수 관리)	김은희	윤상진	2008. 1. 30.

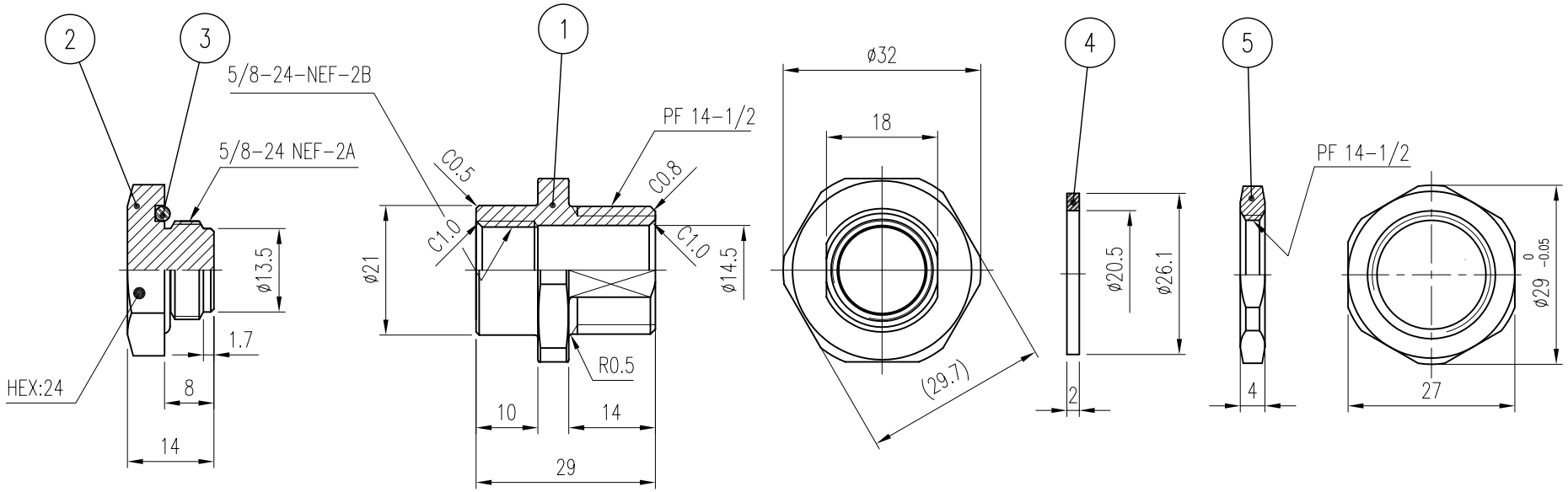

	품번	품 명	수량	재 질	표면처리	비 고
△3	5	NUT	1	MBsBD	Nickel Plate	~~DNT00051-5/1 (NA006)~~ DNT00056-5/1
△2	4	GASKET	1	NBR 경도80%	Black	DGK00148-N/2 (GA005)
	3	GASKET	1	NBR	Black	DGK00046-N/1 (G8013)
△1	2	END CAP	1	MBsBD	Nickel Plate	DCV00039-5/1 (KA007)
	1	BODY	1	MBsBD	Nickel Plate	DBD01609-5/1 (DA306)

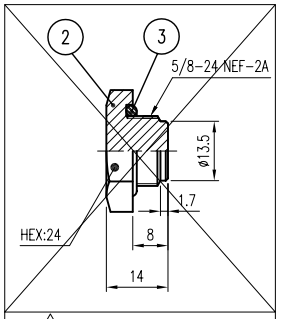

△1 설변전 VER.0

대체가능재질	품번	품 명	수량
공통공차 .* ±0.1 .** ±0.05	년월일	2007. 10. 1.	
	승인		
재질	검도		
	제도		
열처리	작성부서	연 구 소	
보호피막처리	척도 1/1	단위 mm	중량

KJ COMTECH CO.,LTD.
RF & MICROWAVE TECHNOLOGY
Tel : 82-32-347-8015
Fax : 82-32-347-8017

도명: 엔트리용 콘넥타 아답타 VER.3

A4

도번: CN00907-7/3

K361-820-000