ST \ 가공										
ST(기존)										
ST(개선)										

수 정 내 용

부호	내 용	수정자	승인자	년 월 일

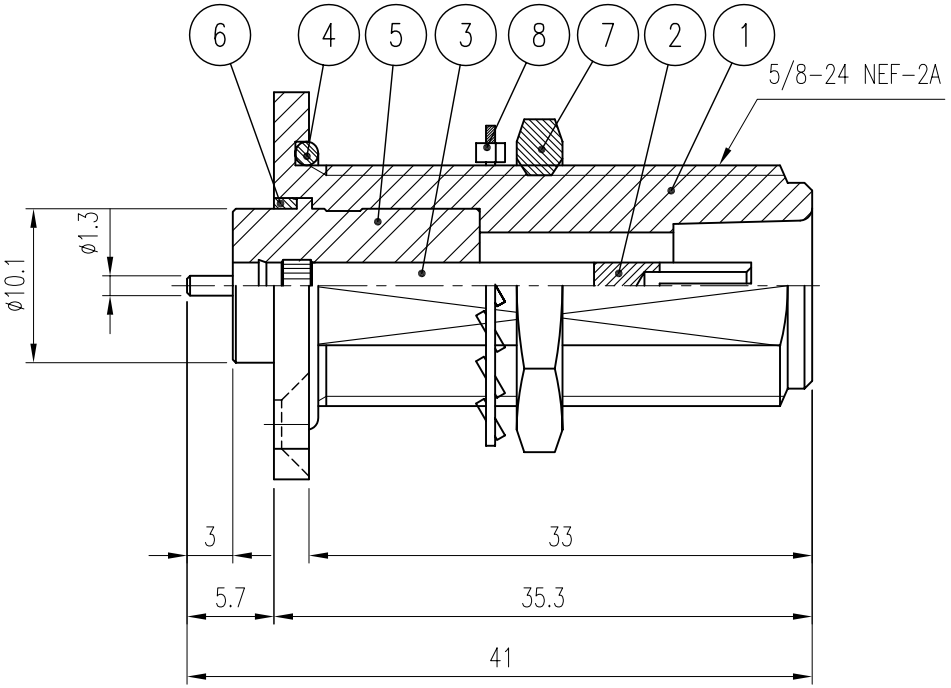

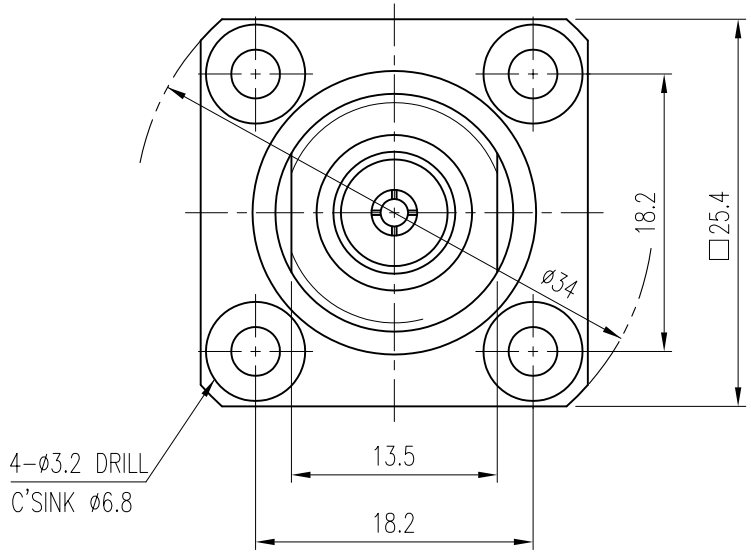

품번	품 명	수량	재 질	표면처리	비 고
8	WASHER	1	MBsBD	Nickel Plate	DWA00045-N5/1 (Q8018)
7	NUT	1	MBsBD	Nickel Plate	DNT00033-15/1 (N8001)
6	고정 링	1	MBsBD	Nickel Plate	DCV00033-15/1 (L8046)
5	INSULATOR	1	TEFLON	White	DIN01084-N/1
4	GASKET	1	SILICONE RUB	Black	DGK00042-N/1 (G8011)
3	CONTACT	1	MBsBD	Silver Plate	DCT1177-135/1
2	CONTACT	1	BeCu	Silver Plate	DCT00693-1345/1 (E8324)
1	BODY	1	MBsBD	Nickel Plate	DBD01549-135/1

대체가능재질

공통공차
.* ±0.1
.** ±0.05

재질 _____

열처리 _____

보호피막처리 _____

년월일 2007. 11. 16.

승인

검도

제도

작성부서 연 구 소

척도 2/1 단위 mm 중량 ___

KJ COMTECH
KJ COMTECH CO.,LTD.
RF & MICROWAVE TECHNOLOGY
Tel : 82-32-347-8015
Fax : 82-32-347-8017

도명 N50-BJ-4H VER.0

A4

도번 CN00889-7/1