가공 / ST										
ST(기존)										
ST(개선)										

수 정 내 용				
부호	내 용	수정자	승인자	년 월 일

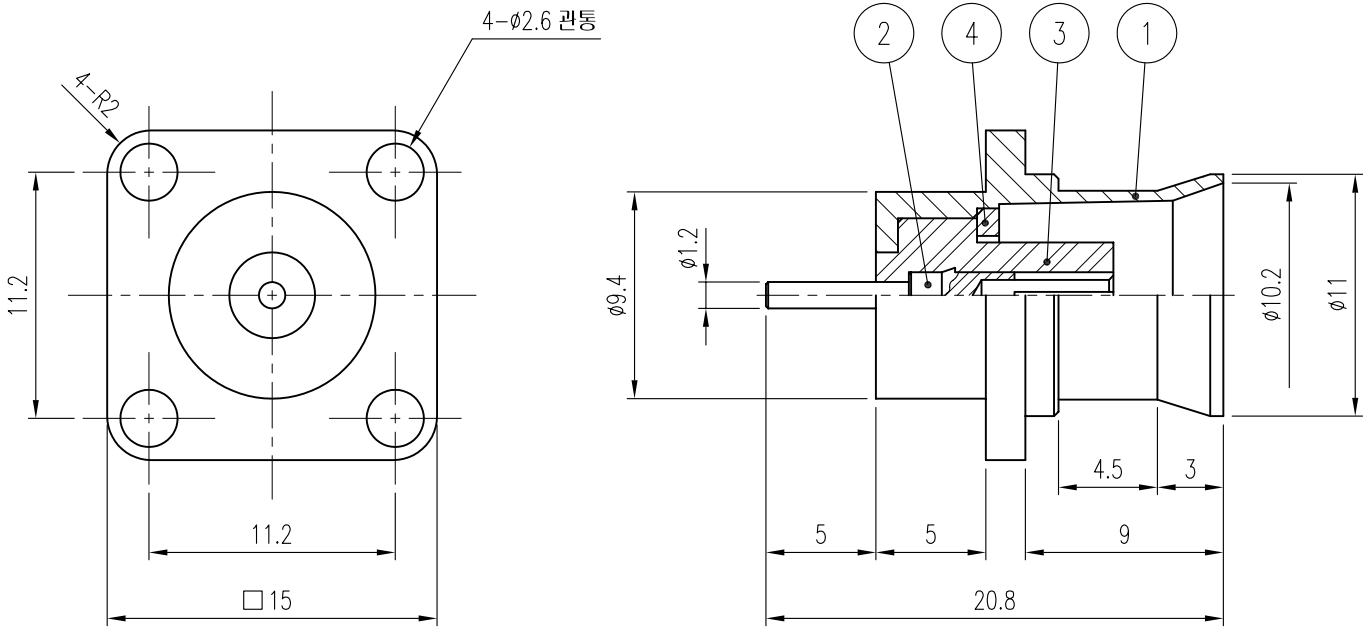

4	고정 RING	1	MBsBD	Nickel Plate	L7009
3	INSULATOR	1	TEFLON		H6120
2	CONTACT	1	BeCu	Gold Plate	E6112
1	BODY	1	MBsBD	Nickel Plate	D6167
품번	품 명	수량	재 질	표면처리	비 고

대체가능재질

공통공차

소수 각도 분수

재질

열처리

보호피막처리

년월일	2006. 10. 12.
승인	
검도	
제도	
작성부서	연 구 소
척도	3/1
단위	mm
중량	

KJ COMTECH
KJ COMTECH CO.,LTD.
RF & MICROWAVE TECHNOLOGY
Tel : 82-32-347-8015
Fax : 82-32-347-8017

도명 TRU50-J-H4-R VER.0

A4

도번 CN00884-7/1

K325-569-015