ST \ 기종										
ST(기존)										
ST(개선)										

수 정 내 용				
부호	내 용	수정자	승인자	년 월 일

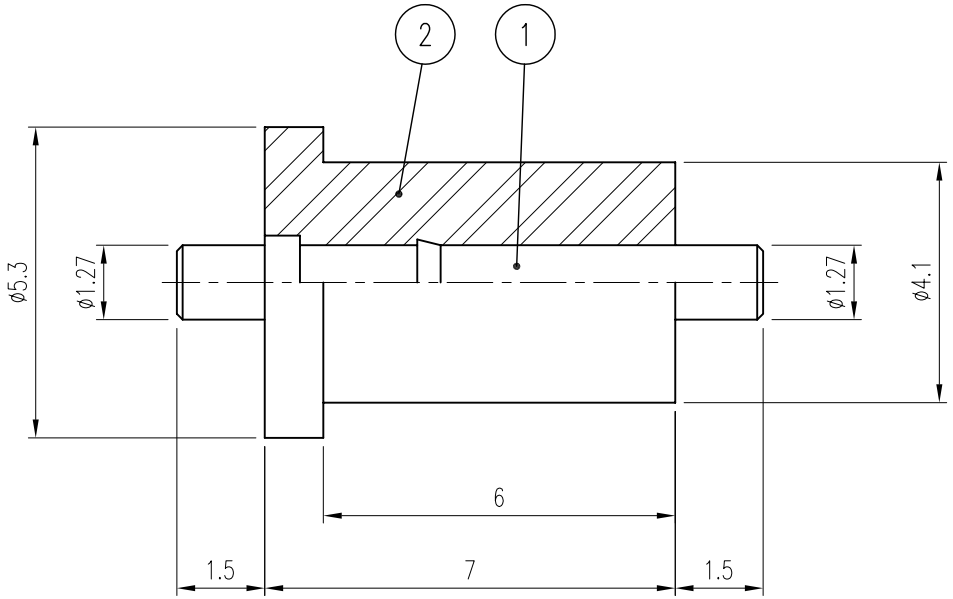

품번	품 명	수량	재 질	표면처리	비 고
2	INSULATOR	1	TEFLON		DIN01080-N/1 (H2393)
1	BODY	1	MBsBD	Gold Plate	DCT01173-135/1 (E2582)

대체가능재질

공통공차
.* ±0.1
.** ±0.05

재질 _____

열처리 _____

보호피막처리 _____

년월일	2007. 7. 5.
승인	Y. S. J.
검도	K. I. C.
제도	K. E. H.
작성부서	연 구 소
척도	8/1
단위	mm
중량	___

KJ COMTECH
KJ COMTECH CO.,LTD.
RF & MICROWAVE TECHNOLOGY
Tel : 82-32-347-8015
Fax : 82-32-347-8017

도명 부싱(4.1/7-1.27-1.5/1.5)

A4

도번 CN00877-7/1

K314-320-004