REVISION				
REV	DESCRIPTION	DRAWN	APPR	DATE
IR	Initial Registration	E.H.KIM	S.J.YOUN	2007.06.15.
1	[설변No.연구200903-0023] 업체요구 (BODY외부 네임펜 마킹)	E.H.KIM	S.J.YOUN	2009.03.12.
2	[설변No.연구201001-0014] 표준화 (외경부 치수 및 공차 표준화 적용)	E.H.KIM	I.C.KIM	2010.01.18.

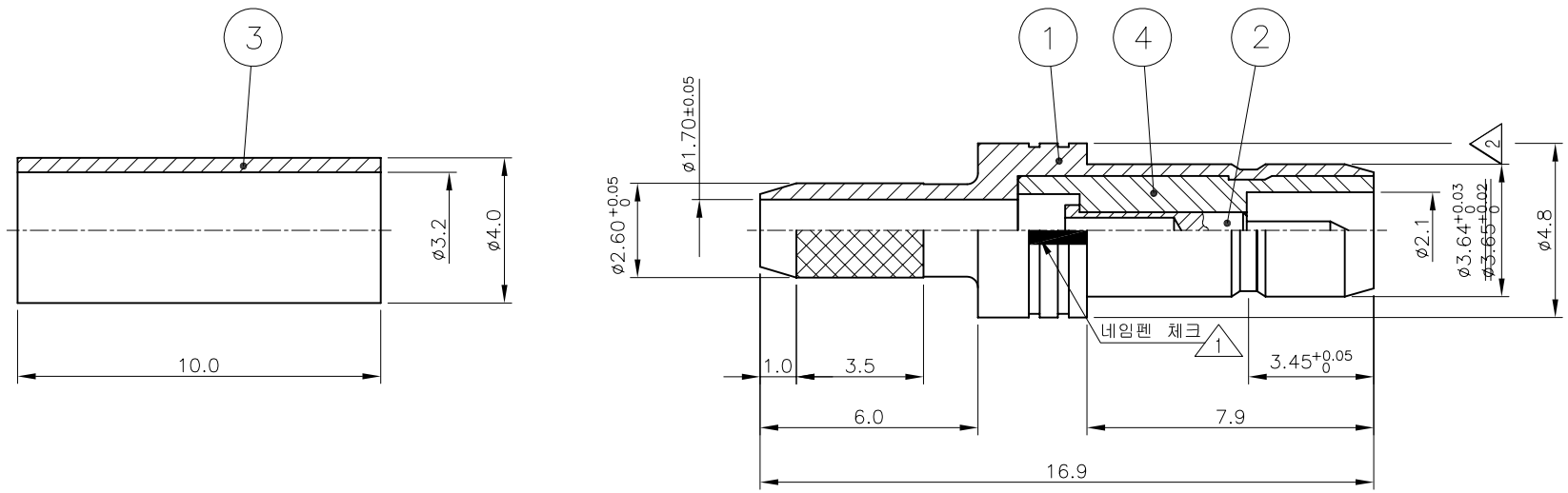

주 기

1. 상대물과 삽입력과 이탈력 (상대물과 Mating 5회 이후 측정치)
   - 삽입력 : 2~4kgf
   - 이탈력 : 5~8kgf
2. 상대물 Male Jack 내경 ø3.44~3.45 관리
3. 도금 사양
   내장용(실내)
   - Nickel Plate : 5㎛ 이상 (BODY,JACK,COVER)
   - Gold Plate : 0.4㎛ 이상 (CONTACT)

※ PIN 분홍색 포장지에 포장 할 것

NO.	DESCRIPTION	Q'TY	MATERIAL	PLATING	CODE
4	INSULATOR	1	PTFE	White	DIN00311-N/2 (H3138)
3	FERRULE	1	MBsBD C3604BD-F	Nickel Plate 2~3㎛	DFE00034-5/2
2	CONTACT	1	BeCu C17200	Gold Plate 0.4㎛	DCT01157-5/1 (E3176)
1	BODY	1	MBsBD C3604BD-F	Nickel Plate 5㎛	DBD00435-5/1 (D3107)

TOLERANCE	Decimal ±0.1	DATE	2010. 01. 18.
	Angle ±1°	APPROVED BY	I.C.KIM
		CHECKED BY	-
MATERIAL	-	DRAWN BY	E.H.KIM
FINISH	-	SCALE 5/1	UNIT mm

KJ COMTECH
KJ COMTECH CO.,LTD.
RF & MICROWAVE TECHNOLOGY
Tel : 82-32-347-8015
Fax : 82-32-347-8017

TITLE SMB50 CABLE JS RG316 (SMB S/T MALE(압착용))

A4 DWG NO. CN00856-7/2

REVISION 2 SHEET 1 of 1