가공 / ST									
ST(기존)									
ST(개선)									

수 정 내 용				
부호	내 용	수정자	승인자	년 월 일

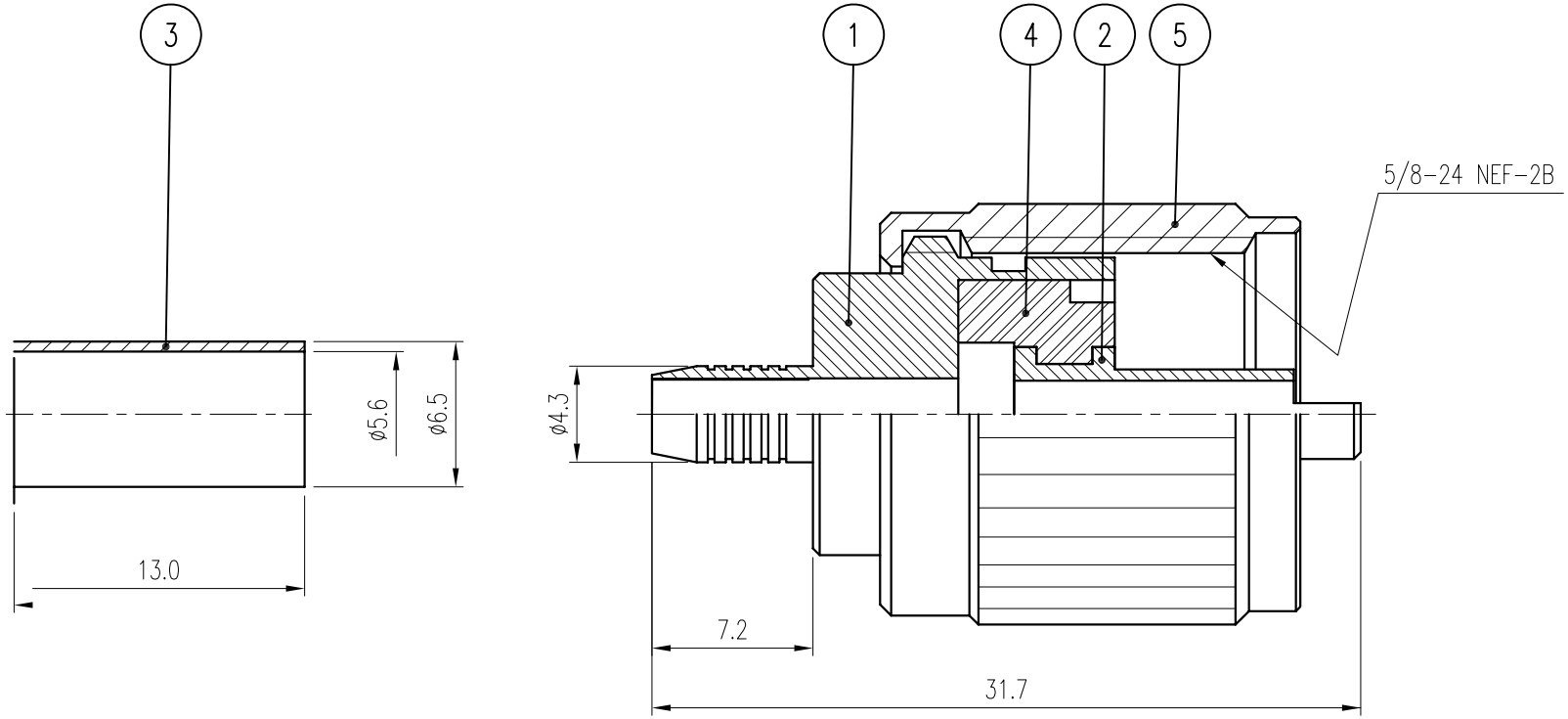

품번	품 명	수량	재 질	표면처리	비 고
5	CAP	1	MBsBD	Silver Plate	DCU00053-5/1 (K9002)
4	INSULATOR	1	EPOXI	정 색	DIN00620-N/1 (H9001)
3	FERRULE	1	MBsBD	Silver Plate	DFE00057-5/1 (F2004)
2	CONTACT	1	MBsBD	Silver Plate	DCT00614-5/1 (E9001)
1	BODY	1	MBsBD	Silver Plate	DBD00782-5/1 (D9002)

대체가능재질

공통공차
.* ±0.1
.** ±0.05

재질 _____

열처리 _____

보호피막처리 _____

년월일 1996. 8. 31.

승인

검도

제도

작성부서 연 구 소

척도 3/1 단위 mm 중량 ___

KJ COMTECH
KJ COMTECH CO.,LTD.
RF & MICROWAVE TECHNOLOGY
Tel : 82-32-347-8015
Fax : 82-32-347-8017

도명 UHF50 CABLE SP RG58

A4

도번 CN00850-7/1

K351-005-000