ST \ 가공										
ST(기존)										
ST(개선)										

수 정 내 용				
부호	내 용	수정자	승인자	년 월 일

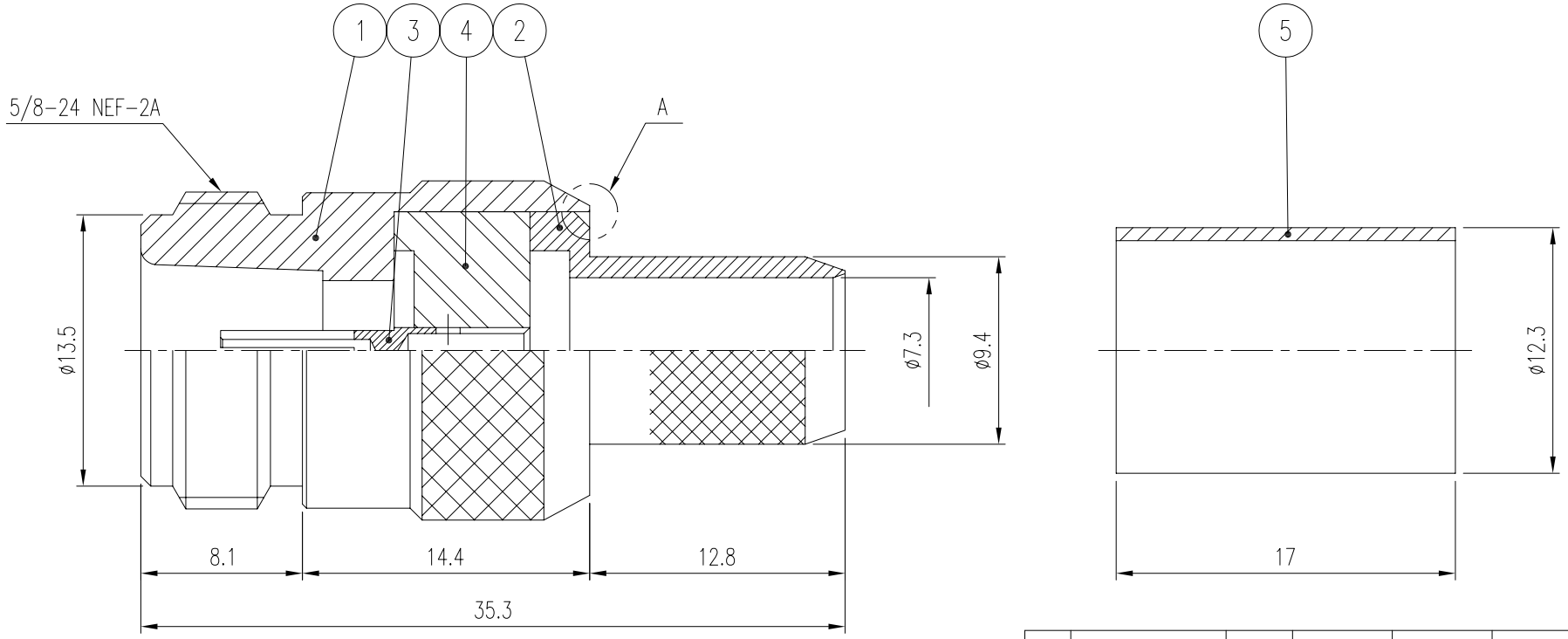

품번	품 명	수량	재 질	표면처리	비 고
5	FERRULE	1	MBsBD	Nickel Plate	DFE00070-5/1 (F8002)
4	INSULATOR	1	TEFLON(White)		DIN00770-N/1 (H8529)
3	CONTACT	1	BeCu	Gold Plate	DCT00799-5/1 (E8529)
2	BODY	1	MBsBD	Nickel Plate	DBD01309-5/1 (D8527B)
1	BODY	1	MBsBD	Nickel Plate	DBD00918-5/1 (D8531)

대체가능재질

공통공차 소수 각도 분수

재질

열처리

보호피막처리

년월일 2004. 04. 22.

승인

검도

제도

작성부서 연 구 소

척도 2/1 단위 mm 중량

KJ COMTECH

KJ COMTECH CO.,LTD.

RF & MICROWAVE TECHNOLOGY
Tel : 82-32-347-8015
Fax : 82-32-347-8017

도명 N75 CABLE SJ 7C-HFB

A4

도번 CN00844-7/1

K347-334-000

주 기

1. A부 가시미 작업