가공 / ST										
ST(기존)										
ST(개선)										

수 정 내 용

부호	내 용	수정자	승인자	년 월 일
1	표준화 (설변No.연구2005-306) (단품과 조립도와의 치수오기 정정.)	김인철	최충락	2005. 12. 24.

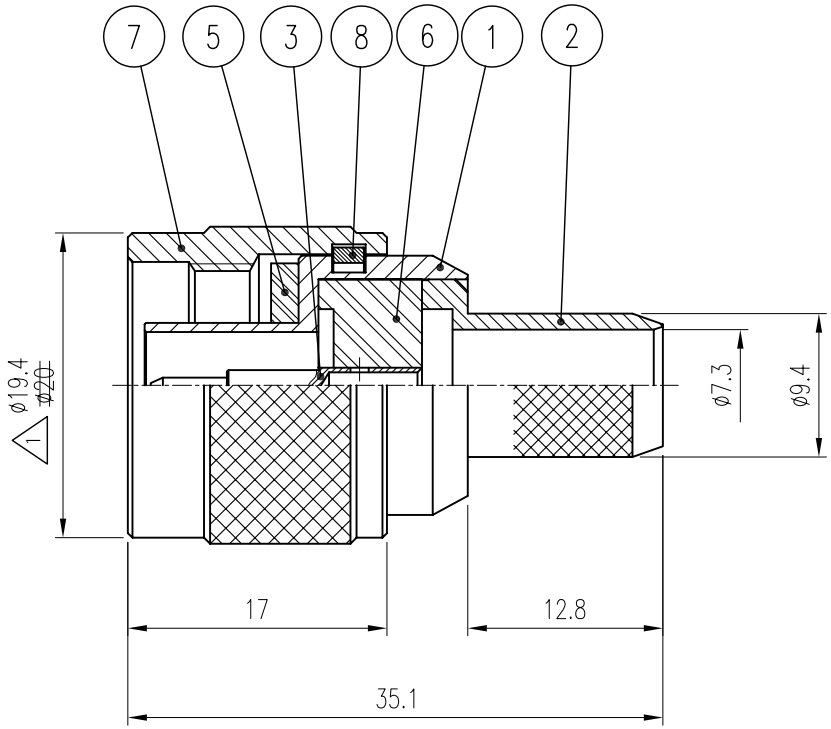

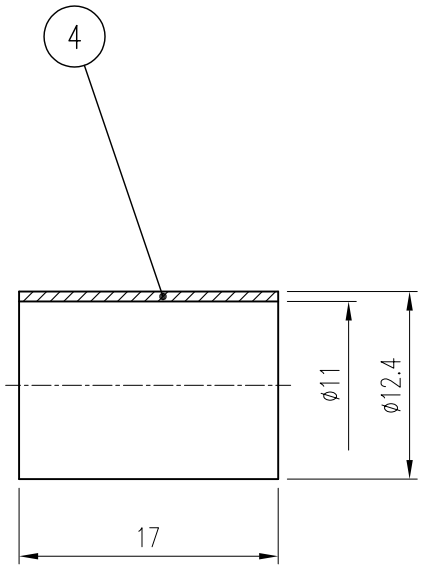

품번	품 명	수량	재 질	표면처리	비 고
8	SPRING RING	1	MBsBD	Nickel Plate	DSR00020-5/1 (R8001)
7	CAP	1	MBsBD	Nickel Plate	DCU00059-5/1 (K8008)
6	INSULATOR	1	TEFLON		DIN00770-N/1 (H8529)
5	GASKET	1	SILICON		DGK00013-N/1 (G8001)
4	FERRULE	1	MBsBD	Gold Plate	DFE00070-5/1 (F8002)
3	CONTACT	1	MBsBD	Gold Plate	DCT00805-5/1 (E8527)
2	BODY-B	1	MBsBD	Nickel Plate	DBD00915-5/1 (D8527(A))
1	BODY-A	1	MBsBD	Nickel Plate	DBD01309-5/1 (D8527(B))

대체가능재질

공통공차 소수 각도 분수

재질

열처리

보호피막처리

년월일 2004. 2. 24.

승인

검도

제도

직성부서 연 구 소

척도 NS 단위 mm 중량

KJ COMTECH
KJ COMTECH CO.,LTD.
RF & MICROWAVE TECHNOLOGY
Tel : 82-32-347-8015
Fax : 82-32-347-8017

도명 N75-PC-7C/HFBT VER.1

A4

도번 CN00835-7/1

K347-003-000