가공 / ST										
ST(기존)										
ST(개선)										

수 정 내 용

부호	내 용	수정자	승인자	년 월 일
IR	Initial Registration			2003. 10. 10.
1	[설변처리No.201405-0005] (공용화 적용 치수 변경)	I.C.KIM	I.C.KIM	2014. 05. 20.

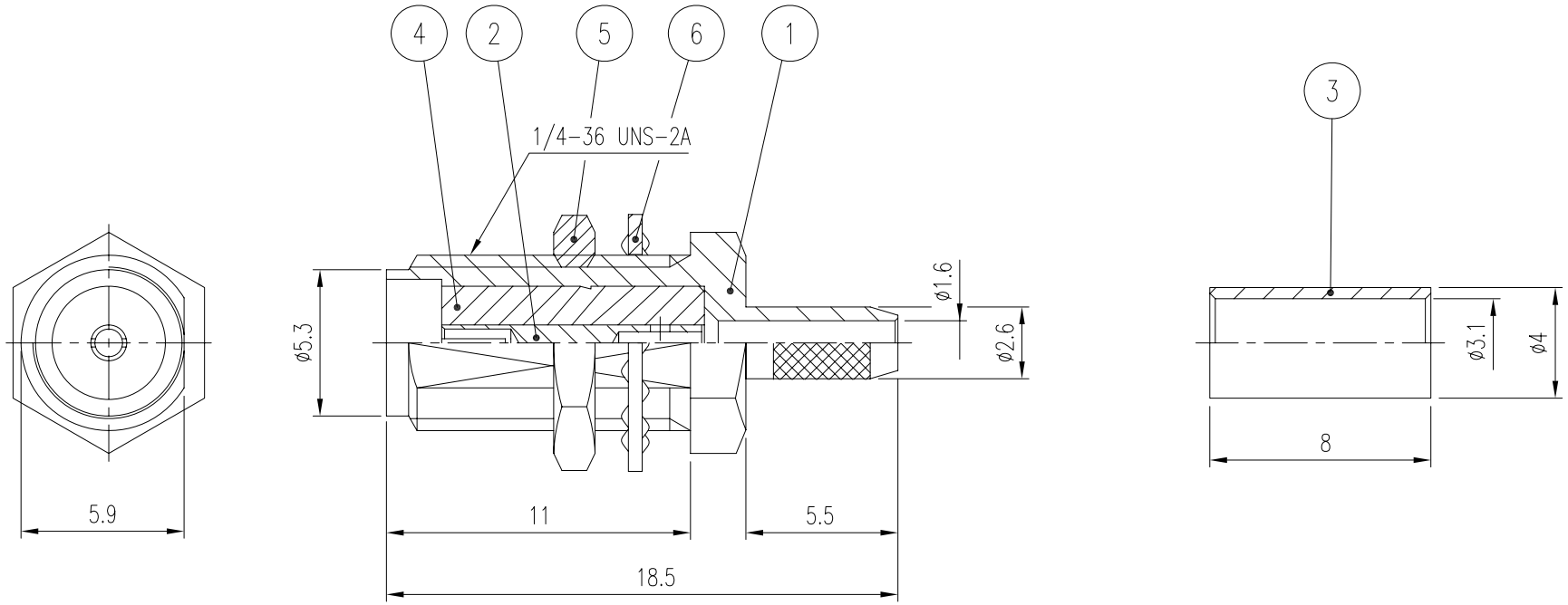

	품번	품 명	수량	재 질	표면처리	비 고
	6	WASHER	1	BsS	Nickel Plate	DWA00005-5/3
	5	NUT	1	MBsBD	Nickel Plate	DNT00046-5/2
1	4	INSULATOR	1	TEFLON		DIN00191-N/1 ~~DIN00165-N/1~~
	3	FERRULE	1	MBsBD	Nickel Plate	DFE00030-5/1 (F6413)
1	2	CONTACT	1	BeCu	Gold Plate	DCT02169-5/1 ~~DCT00137-5/1~~
1	1	BODY	1	MBsBD	Nickel Plate	DBD03123-5/1 ~~DBD01395-5/2~~

대체가능재질	년월일	2014. 05. 20.	KJ COMTECH KJ COMTECH CO.,LTD. RF & MICROWAVE TECHNOLOGY Tel : 82-32-347-8015 Fax : 82-32-347-8017
공통공차 소수 각도 분수	승인	I. C. KIM	
재질	검도	M. H. SONG.	도명 SMA-BJ-C-174
열처리	제도	I. C. KIM	
보호피막처리	작성부서	연 구 소	A4 도번 CN00813-7/2
	척도 4/1	단위 mm	중량 ___