ST \ 가공										
ST(기존)										
ST(개선)										

수 정 내 용				
부호	내 용	수정자	승인자	년 월 일

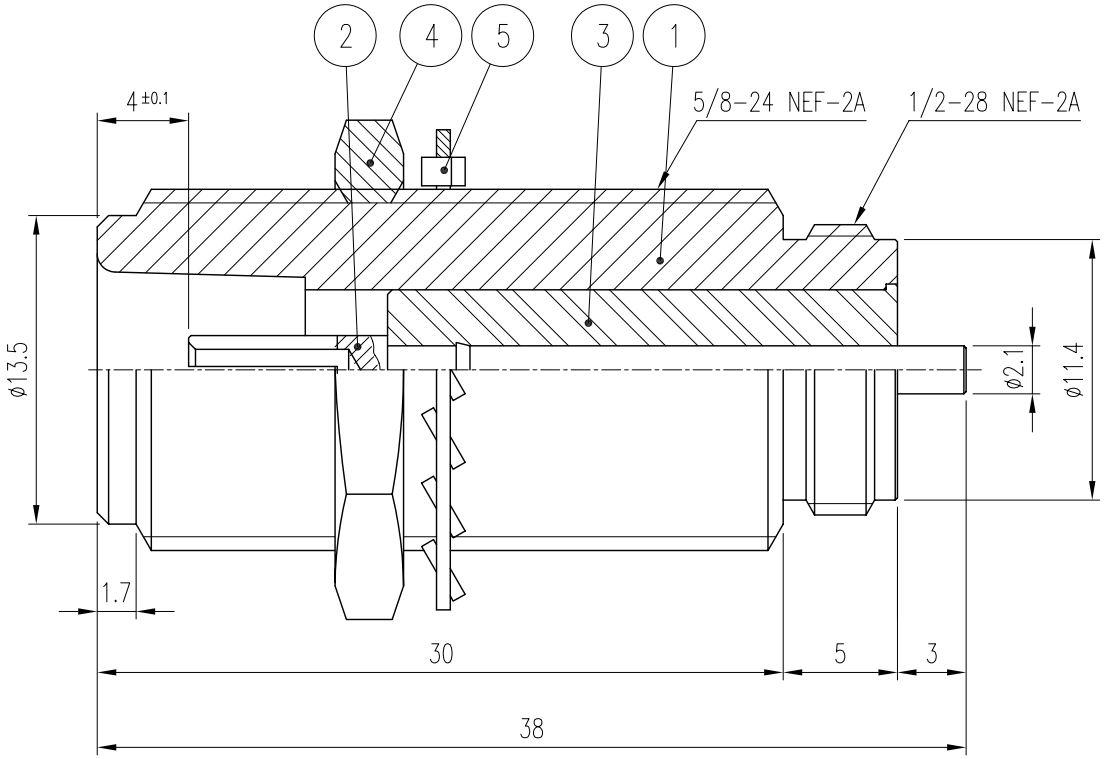

품번	품 명	수량	재 질	표면처리	비 고
5	WASHER	1	BsS	SUCO Plate	DWA00051-5/1
4	NUT	1	MBsBD	SUCO Plate	DNT00035-5/1
3	INSULATOR	1	TEFLON		DIN00687-N/1
2	CONTACT	1	BeCu	Silver Plate (5μm 이상)	DCT00721-5/1
1	BODY	1	MBsBD	Nickel Plate	DBD00954-5/1

대체가능재질	년월일	2005. 1. 12.
공통공차 소수 각도 분수	승인	
	검도	
재질	제도	
열처리	검도	
보호피막처리	작성부서	연 구 소
	척도 NS	단위 mm 중량

KJ COMTECH
KJ COMTECH CO.,LTD.
RF & MICROWAVE TECHNOLOGY
Tel : 82-32-347-8015
Fax : 82-32-347-8017

도명 N50-J-BR

A4

도번 CN00798-7/1

K345-535-004