ST \ 가공										
ST(기존)										
ST(개선)										

수 정 내 용				
부호	내 용	수정자	승인자	년 월 일

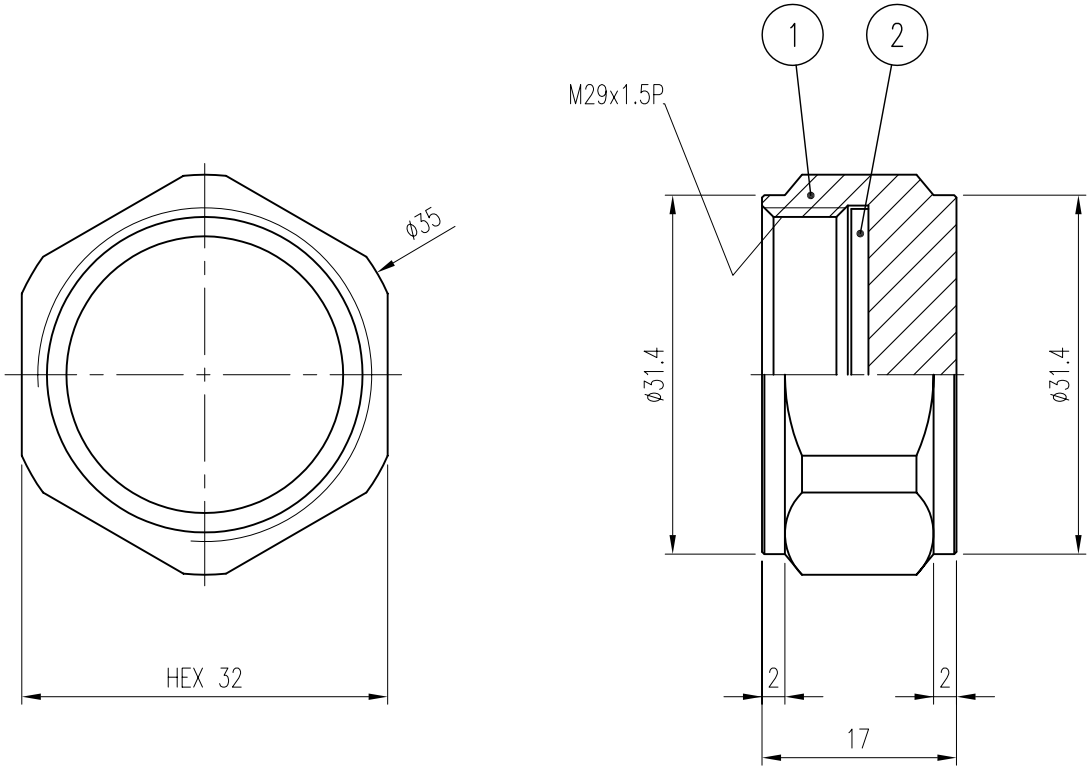

NOTE

1. BODY 도금하지 말것.

품번	품 명	수량	재 질	표면처리	비 고
2	GASKET	1	SILICON		DGK00068-N/1 (G5026)
1	BODY	1	MBsBD		DBD01072-5/1 (D5121)

대체가능재질

공통공차 소수 각도 분수

재질

열처리

보호피막처리

년월일 2005. 6. 2.

승인

검도

제도

직성부서 연 구 소

척도 1.5/1 단위 mm 중량

KJ COMTECH CO.,LTD.

RF & MICROWAVE TECHNOLOGY
Tel : 82-32-347-8015
Fax : 82-32-347-8017

도명 7/16DIN-P-DUSTCAP

A4

도번 CN00785-7/1

K318-812-000