ST \ 가공									
ST(기존)									
ST(개선)									

수 정 내 용

부호	내 용	수정자	승인자	년 월 일

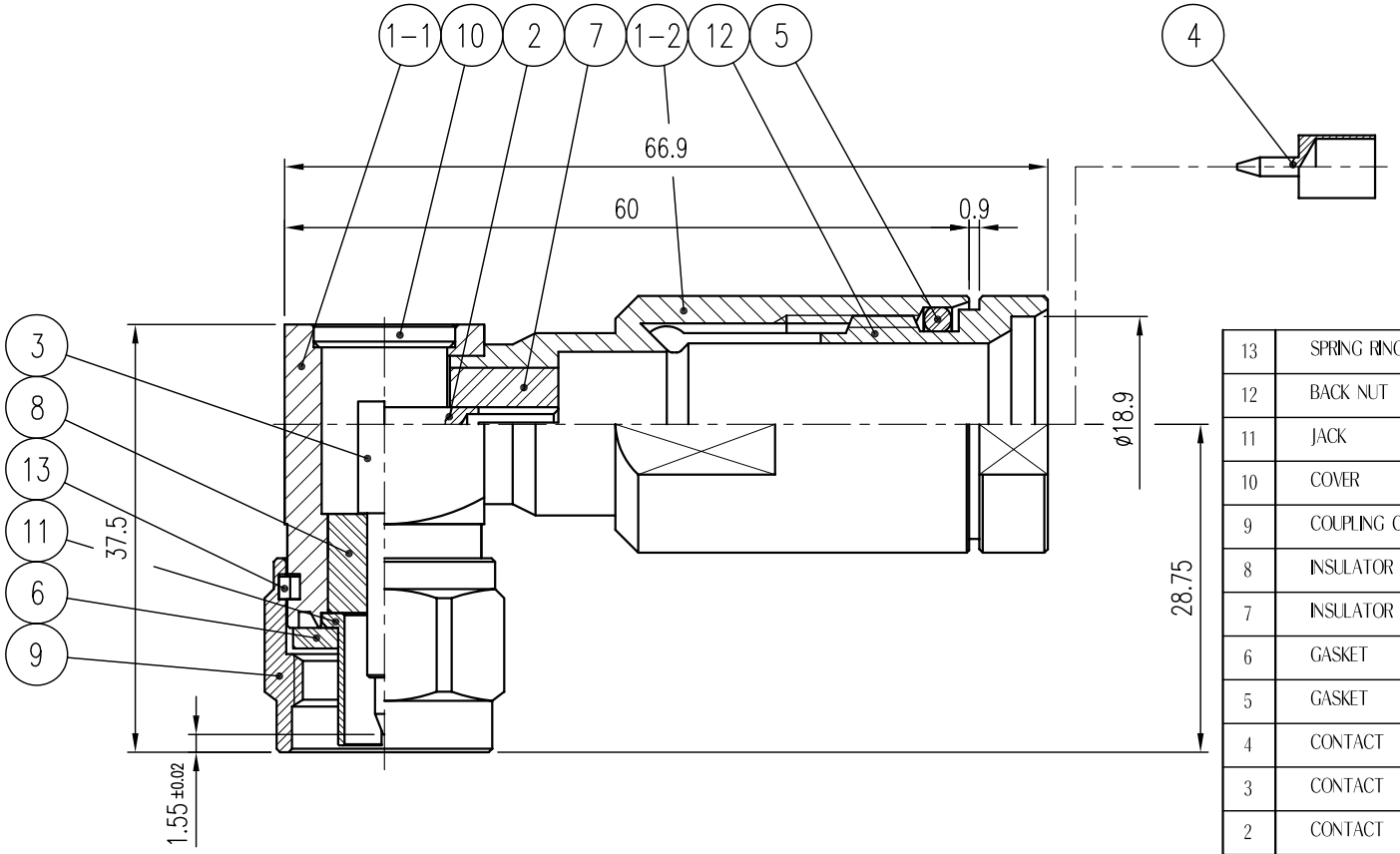

13		SPRING RING	1	MBsBD	Nickel Plate	DSR00020-5/1
12		BACK NUT	1	MBsBD	Nickel Plate	DBN00010-5/1
11		JACK	1	MBsBD	Nickel Plate	DJA00042-5/1
10		COVER	1	MBsBD	Nickel Plate	DCO00057-5/1
9		COUPLING CAP	1	MBsBD	Nickel Plate	DCU00063-5/3
8		INSULATOR	1	TEFLON		DIN00719-N/1
7		INSULATOR	1	TEFLON		DIN00731-N/1
6		GASKET	1	SILICONE RUB		DGK00013-N/1
5		GASKET	1	SILICONE RUB		DGK00047-N/1
4		CONTACT	1	MBsBD	Gold Plate	DCT00746-5/1
3		CONTACT	1	MBsBD	Gold Plate	DCT00774-5/1
2		CONTACT	1	MBsBD	Gold Plate	DCT00685-5/1
1	1-2	BODY	1	MBsBD	Nickel Plate	DBB00105-5/1 — DBD00936-3/1
	1-1	BODY	1	MBsBD	Nickel Plate	DBB00105-5/1 — DBD00896-3/1
품번		품 명	수량	재 질	표면처리	비 고

대체가능재질	품번	품 명	수량 / 재 질 / 표면처리 / 비 고
공통공차 소수 각도 분수	년월일	2005. 3. 29.	KJ COMTECH CO. LTD — RF & MICROWAVE TECHNOLOGY Tel : 82-32-347-8015 Fax : 82-32-347-8017
	승인		
재질	검도		도명 N-LPC 1/2F
열처리	제도		
보호피막처리	직성부서	연 구 소	A4 도번 CN00777-7/1
	척도 1.5/1	단위 mm 중량 —	K345-118-002