기종 / ST										
ST(기존)										
ST(개선)										

수 정 내 용

부호	내 용	수정자	승인자	년 월 일
1	형합성 개선 작업	최충락	유일환	2005. 07. 11.
2	[설변No.연구2005-269] PIN 회전방지를 위한 구조변경.	김인철	최충락	2005. 11. 15.
3	[설변처리No.200711-002]신뢰성 향상 (PIN삐짐 방지 낚시바늘 추가)	김은희	윤상진	2007. 11. 16.
4	[설변 No.201003-0031]신뢰성 향상 - 핀 재질 변경 MBsBD 에서 BeCu		최영호	2010. 03. 25.

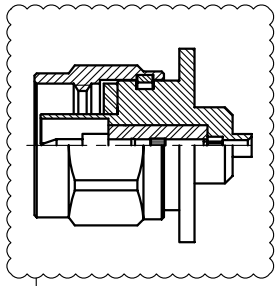

2 설변전 (VER.1)

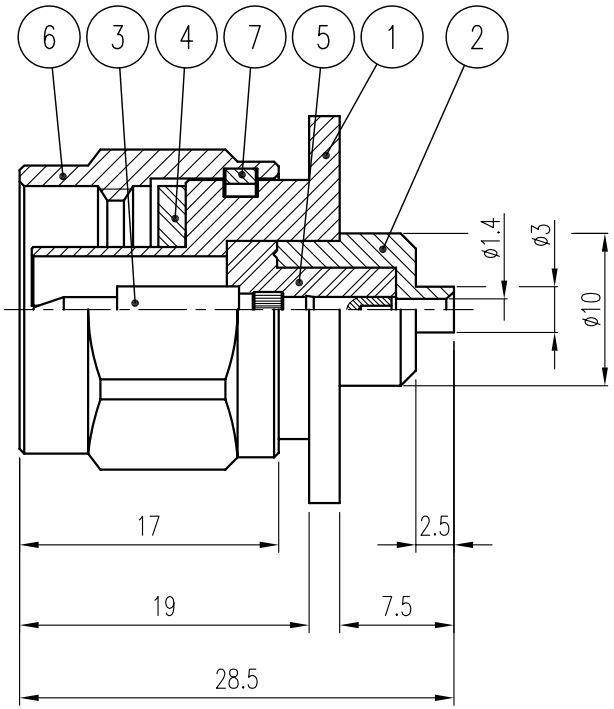

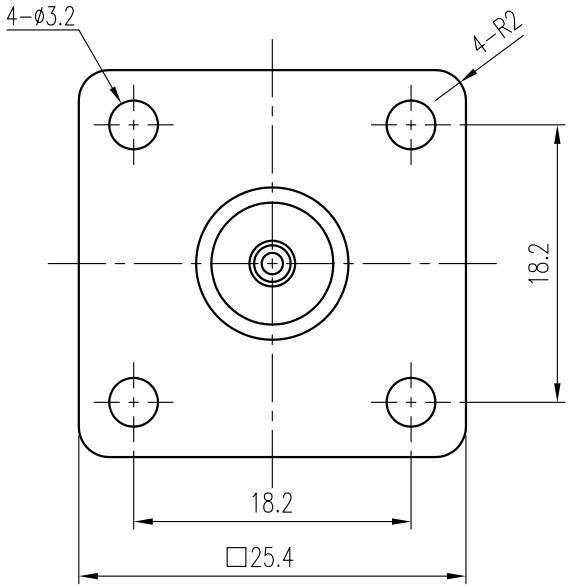

	품번	품 명	수량	재 질	표면처리	비 고
	7	SPRING RING	1	MBsBD	Nickel Plate	DSR00020-5/1 (R8001)
	6	COUPLING CAP	1	MBsBD	SUCO Plate	DCU00063-5/1 (K8015)
2 1	5	INSULATOR	1	TEFLON		DIN00762-N/1 (H8228)
	4	GASKET	1	SILICONE RUB		DGK00013-N/1 (G8001)
4 3 2 1	3	CONTACT	1	BeCu ~~MBsBD~~	Silver (7μm)	DCT01337-5/1
2	2	BODY (B)	1	MBsBD	SUCO (3μm)	DBD01318-5/1 (D8339B)
2 1	1	BODY (A)	1	MBsBD	SUCO (3μm) ~~SUCO (6μm)~~	DBD00983-5/1 (D8339A) ~~D8339~~

2 설변전, CABLE 탈피도

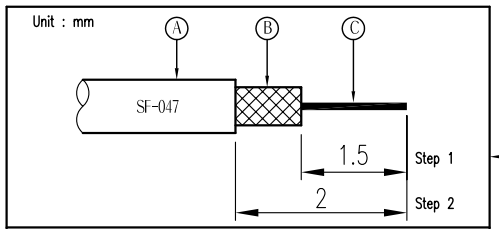

CABLE 탈피도

대체가능재질	품번	품 명	수량
공통공차 .* ±0.1 .** ±0.05	년월일	2005. 5. 19.	
	승인		
재질	검도		
열처리	제도		
보호피막처리	작성부서	연 구 소	
	척도 1.5/1	단위 mm	중량

KJ COMTECH
KJ COMTECH CO.,LTD.
RF & MICROWAVE TECHNOLOGY
Tel : 82-32-347-8015
Fax : 82-32-347-8017

도명 N-SP-H4-047

A4

도번 CN00767-7/2

K345-013-001 VER.4