ST \ 가공										
ST(기존)										
ST(개선)										

수 정 내 용

부호	내 용	수정자	승인자	년 월 일

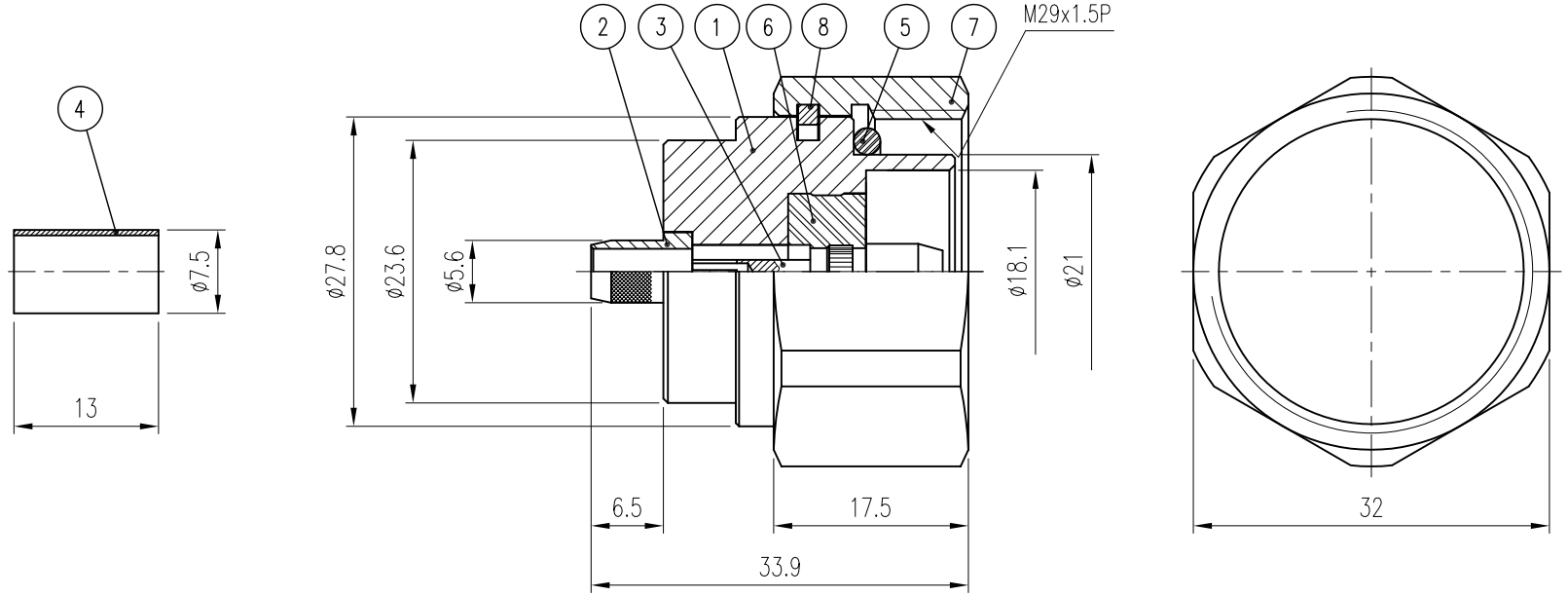

품번	품 명	수량	재 질	표면처리	비 고
8	SPRING RING	1	MBsBD	Nickel Plate	DSR00013-5/1 (R5006)
7	COUPLING CAP	1	MBsBD	Nickel Plate	DCU00079-5/1 (K5018)
6	INSULATOR	1	TEFLON		DIN00819-N/1 (H5112)
5	GASKET	1	SILICONE RUB		DGK00053-N/1 (G5004)
4	FERRULE	1	MBsBD	Gold Plate	DFE00062-5/1 (F5001)
3	CONTACT	1	MBsBD	Gold Plate	DCT00867-5/1 (E5154)
2	BODY(B)	1	MBsBD	Nickel Plate	DBD01300-5/1 (D7119B)
1	BODY(A)	1	MBsBD	Nickel Plate	DBD01067-5/1 (D5126)

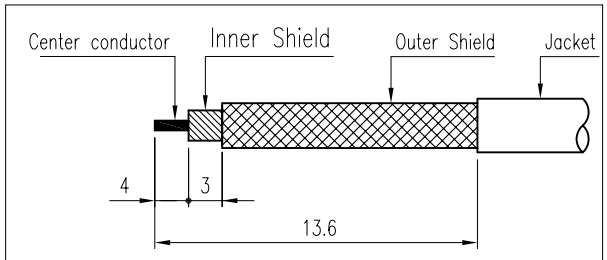

* CABLE 탈피도

대체가능재질

공통공차

소수 각도 분수

재질

열처리

보호피막처리

년월일 2005. 11. 29.

승인

검도

제도

작성부서 연 구 소

척도 2/1 단위 mm 중량

KJ COMTECH

KJ COMTECH CO.,LTD.

RF & MICROWAVE TECHNOLOGY
Tel : 82-32-347-8015
Fax : 82-32-347-8017

도명 DIN7/16-P-LMR240 VER.0

A4

도번 CN00752-7/1

K318-091-240