ST \ 가공										
ST(기존)										
ST(개선)										

수 정 내 용

부호	내 용	수정자	승인자	년 월 일
1	(설변No.202203-0008) PIPE 공용화 부품 적용으로 인한 코드 변경	은선영	김선호	2022. 03. 14.

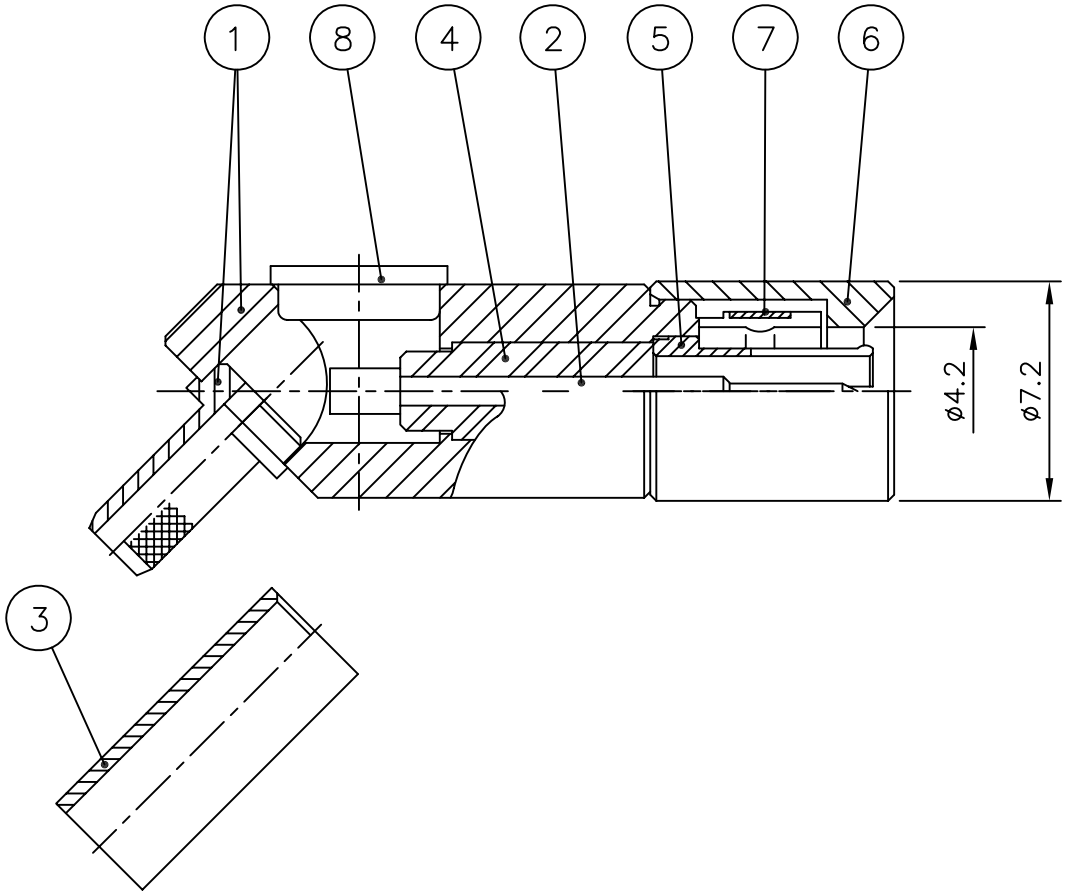

품번	품 명	수량	재 질	표면처리	비 고
8	COVER	1	BsS	Nickel Plate	DCO00043-N5/1 (L5500)
7	SPRING RING	1	BeCu	Nickel Plate	DSR00014-N45/1 (R5500)
6	CAP	1	MBsBD	Nickel Plate	DCU00083-135/1 (K5501)
5	JACK	1	BeCu	Gold Plate	DJA00064-1345/1 (J5501)
4	INSULATOR	1	TEFLON		DIN00829-N/1 (H5500)
3	FERRULE	1	MBsBD	Nickel Plate	DFE00034-5/1 ~~DFE00031-145/1 (E2002)~~
2	CONTACT	1	MBsBD	Gold Plate	DCT00884-135/1 (E5506)
1	BODY	1	MBsBD	무전해Nickel Plate	DBD01084-135/1 (D5511) DBD01286-135/1 (D5511)

1

대체가능재질

공통공차
.* ±0.1
.** ±0.05

재질 _____

열처리 _____

보호피막처리 _____

년월일 1995. 10. 27

승인

검도

제도

작성부서 연 구 소

척도 NS 단위 mm 중량 ___

KJ COMTECH

KJ COMTECH CO.,LTD.

RF & MICROWAVE TECHNOLOGY
Tel : 82-32-347-8015
Fax : 82-32-347-8017

도명

1.0/2.3 DIN CABLE P-45 (SNAP) RG179

A4

도번 CN00593-7/1

K319-087-000