가공 / ST										
ST(기존)										
ST(개선)										

수 정 내 용				
부호	내 용	수정자	승인자	년 월 일

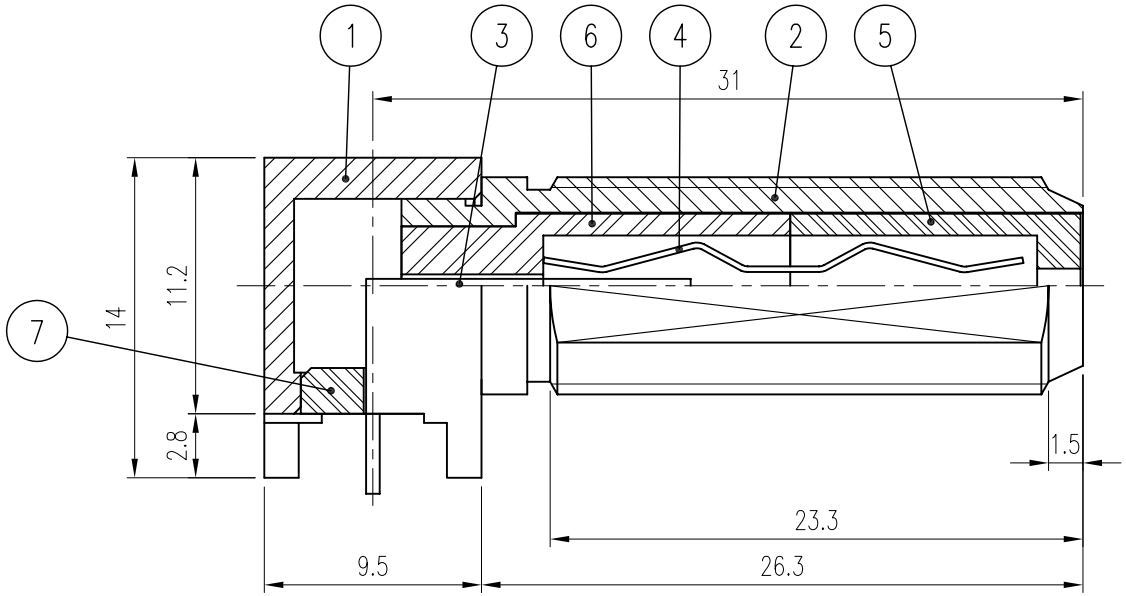

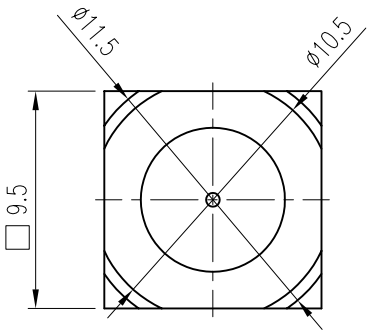

품번	품 명	수량	재 질	표면처리	비 고
7	INSULATOR	1	TEFLON		DIN00772-N/1 (HH065)
6	INSULATOR	1	TEFLON		DIN00777-N/1 (HH064)
5	INSULATOR	1	TEFLON		DIN00785-N/1 (HH063)
4	CONTACT	1	PBS	Gold Plate	DCT00813-5/1 (EH064)
3	CONTACT	1	BeCu	Gold Plate	DCT00904-5/1 (EH063)
2	BODY	1	MBsBD	Sn Plate	DBD01039-5/1 (DH089)
1	BODY	1	MBsBD	Sn Plate	DBD01034-5/1 (DH088)

Ver.

공통공차 소수 각도 분수

재질

열처리

보호피막처리

년월일 2004. 3. 11.

승인

검도

제도

작성부서 연 구 소

척도 3/1 단위 mm 중량

KJ COMTECH
KJ COMTECH CO, LTD
RF & MICROWAVE TECHNOLOGY
Tel : 82-32-347-8015
Fax : 82-32-347-8017

도명 F-LJ-4R-R

A4

도번 CN00565-7/1

K640-640-000