ST \ 기종										
ST(기존)										
ST(개선)										

수 정 내 용

부호	내 용	수정자	승인자	년 월 일

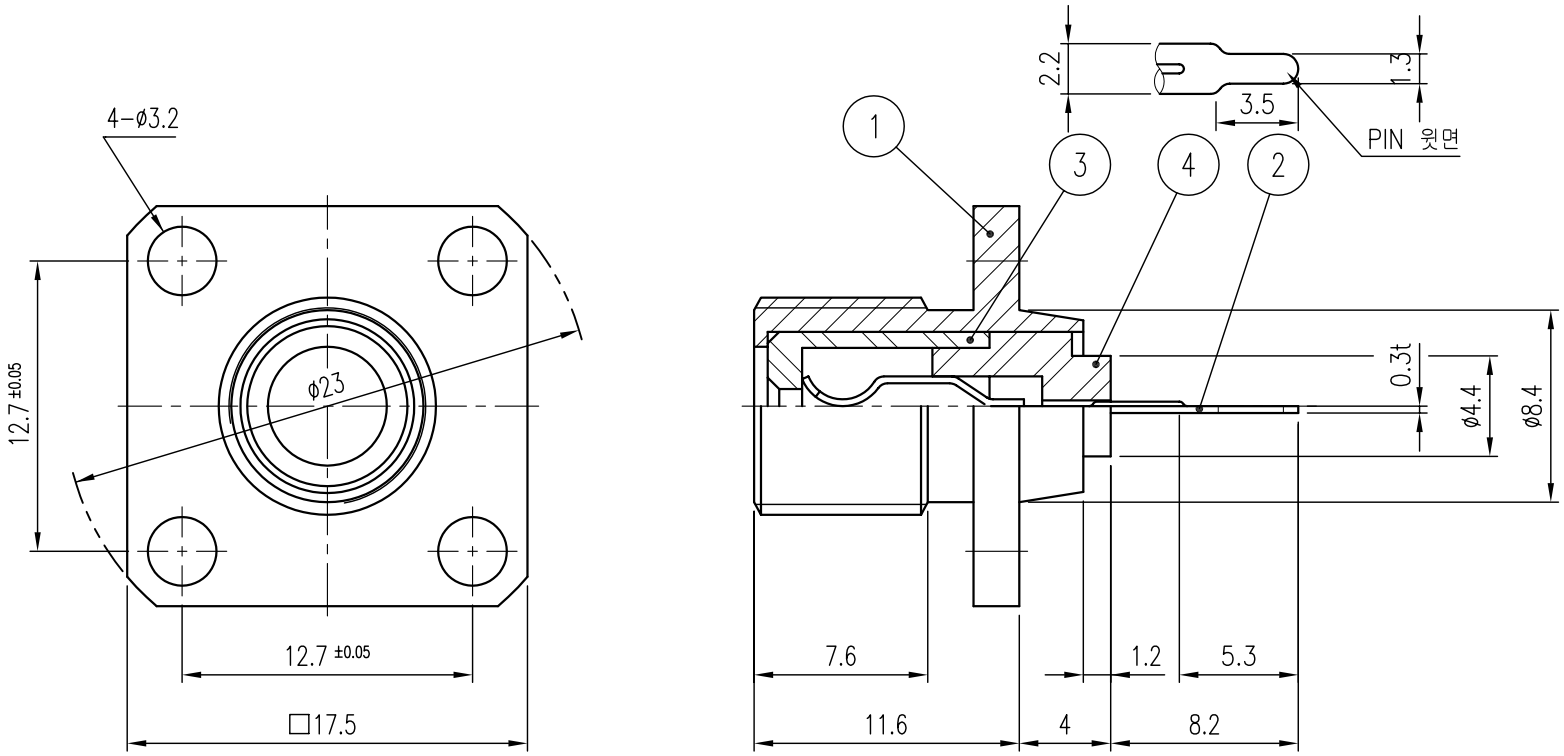

품번	품 명	수량	재 질	표면처리	비 고
5	INSULATOR	1	ACETAL(투명)		DIN00779-N/1 (HH087)
4	INSULATOR	1	ACETAL(투명)		DIN00787-N/1 (HH087)
3	INSULATOR	1	ACETAL(투명)		DGK00032-N/1 (HH086)
2	CONTACT	1	PBS	Silver Plate	DCT00816-N5/1 (EH092)
1	BODY	1	MBsBD	Nickel Plate	DBD01045-135/1 (DH146)

대체가능재질

공통공차
.* ±0.1
.** ±0.05

재질 _____

열처리 _____

보호피막처리 _____

년월일 2000. 9. 1.

승인

검도

제도

작성부서 연 구 소

척도 3/1 단위 mm 중량 ___

KJ COMTECH
KJ COMTECH CO.,LTD.
RF & MICROWAVE TECHNOLOGY
Tel : 82-32-347-8015
Fax : 82-32-347-8017

도명 F-J-H4-R

A4

도번 CN00563-7/1

K640-460-000