ST \ 가공										
ST(기존)										
ST(개선)										

수 정 내 용

부호	내 용	수정자	승인자	년 월 일
1	[설변No.202203-0008] PIPE 공용화 부품 적용으로 인한 코드 변경	은선영	김선호	2022. 03. 15.

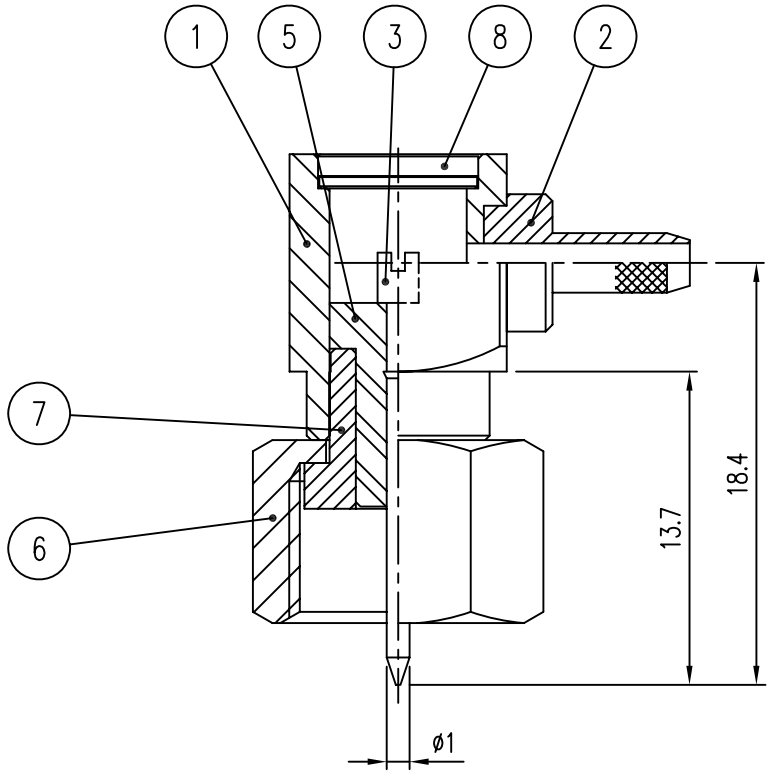

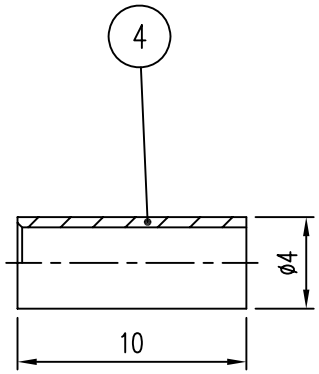

품번	품 명	수량	재 질	표면처리	비 고
8	COVER	1	MBsBD	Nickel Plate	DCO00049-15/1 (LH013)
7	COVER	1	MBsBD	Nickel Plate	DCV00006-15/1 (LH012)
6	CAP	1	MBsBD	Nickel Plate	DCV00070-135/1 (KH003)
5	INSULATOR	1	TEFLON		DIN00796-N/1 (HH077)
4	FERRULE	1	MBsBD	Nickel Plate	DFE00034-5/1 ~~DFE00031-145/1 (F2002)~~
3	CONTACT	1	MBsBD	Gold Plate	DCT00827-135/1 (EH076)
2	BODY	1	MBsBD	Nickel Plate	DBD01295-135/1 (DH105B)
1	BODY	1	MBsBD	Nickel Plate	DBD01029-135/1 (DH105A)

1

대체가능재질

공통공차
.* ±0.1
.** ±0.05

재질 _____

열처리 _____

보호피막처리 _____

년월일 2001. 11. 27.

승인

검도

제도

작성부서 연 구 소

척도 4/1 단위 mm 중량 ___

KJ COMTECH
KJ COMTECH CO.,LTD.
RF & MICROWAVE TECHNOLOGY
Tel : 82-32-347-8015
Fax : 82-32-347-8017

도명 FP-LPC-179

A4

도번 CN00561-7/1

K640-118-000