ST \ 가공										
ST(기존)										
ST(개선)										

수 정 내 용

부호	내 용	수정자	승인자	년 월 일
1	[설변처리No.201807-0009] 공융화 치수 적용으로 인한 바디 및 절연체 치수 변경	은선영	김인철	2018. 7. 26.

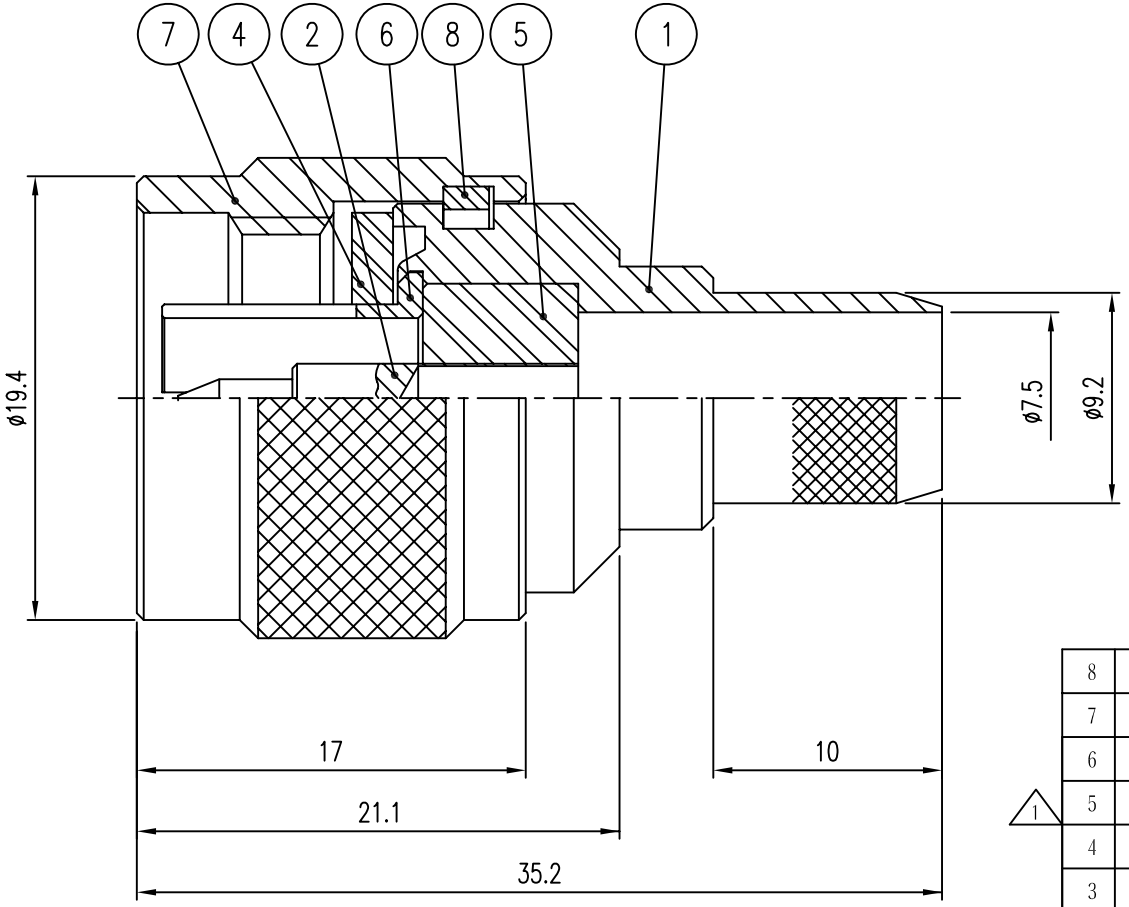

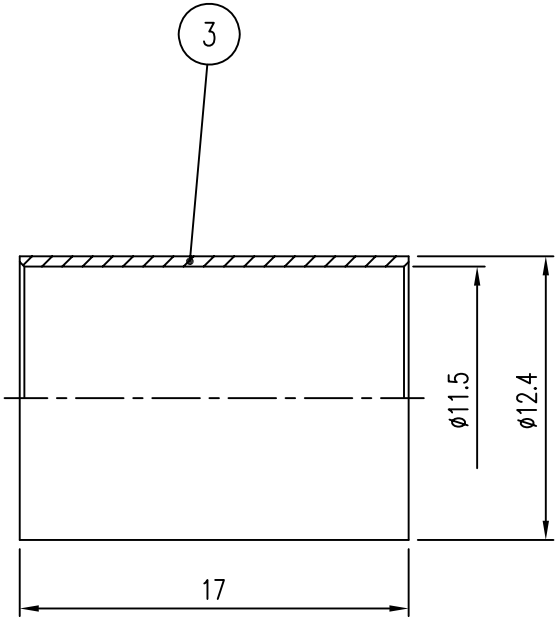

품번	품 명	수량	재 질	표면처리	비 고
8	SPRING RING	1	MBsBD	Castin Plate	DSR00020-135/1 (R8001)
7	COUPLING CAP	1	MBsBD	Castin Plate	DCU00059-15/1 (K8008)
6	JACK	1	MBsBD	Castin Plate	DJA00042-135 (J8001)
5	INSULATOR	1	TEFLON		DIN00716-N/2 ~~DIN00716-N/1 (H8002)~~
4	GASKET	1	SILICONE RUB		DGK00013-N/1 (G8001)
3	FERRULE	1	MBsBD	Nickel Plate	DFE00072-145/1 (F8007)
2	CONTACT	1	MBsBD	Castin Plate	DCT00743-135/1 (E8093)
1	BODY	1	MBsBD	Castin Plate	DBD00815-135/1 (D8002)

1

1

대체가능재질

공통공차
.* ±0.1
.** ±0.05

재질

열처리

보호피막처리

년월일 2000. 6. 14.

승인

검도

제도

작성부서 연 구 소

척도 NS 단위 mm 중량

KJ COMTECH
KJ COMTECH CO.,LTD.
RF & MICROWAVE TECHNOLOGY
Tel : 82-32-347-8015
Fax : 82-32-347-8017

도명 N50-PC-RG8/U

A4

도번 CN00455-7/1

K345-002-003