가공 / ST										
ST(기존)										
ST(개선)										

수 정 내 용

부호	내 용	수정자	승인자	년 월 일

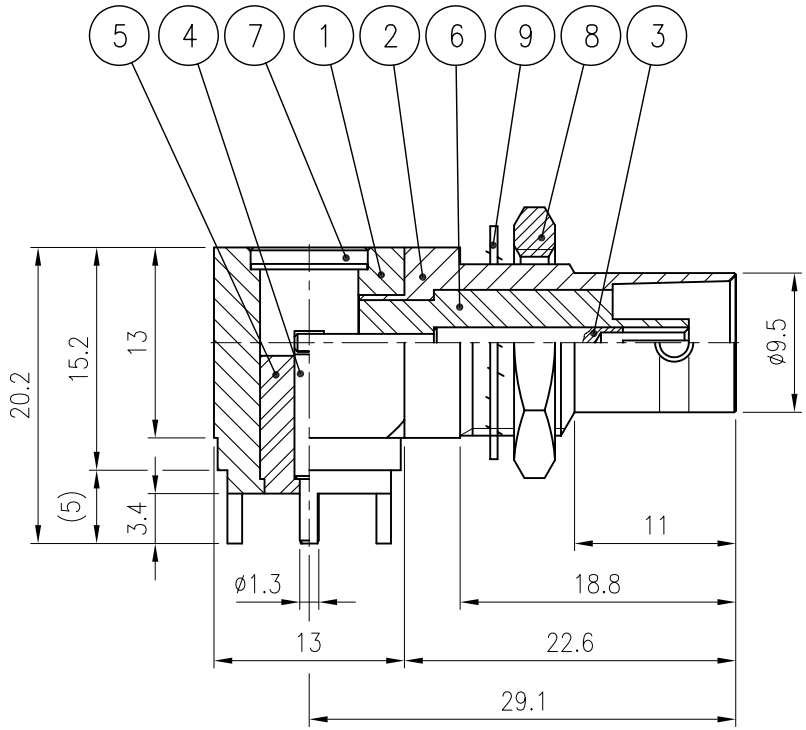

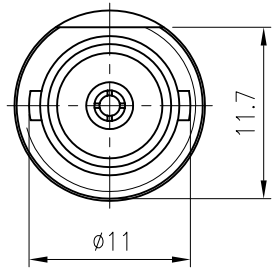

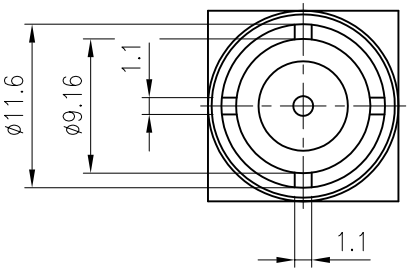

품번	품 명	수량	재 질	표면처리	비 고
9	WASHER	1	MBsBD	Nickel Plate	DWA00022-N5/1 (Q6008)
8	NUT	1	MBsBD	Nickel Plate	DNT00020-15/1 (N6002)
7	COVER	1	MBsBD	Nickel Plate	DCO00051-15/1 (L6019)
6	INSULATOR	1	TEFLON		DIN00597-N/1 (H6512)
5	INSULATOR	1	TEFLON		DIN00401-N/1 (H6511)
4	CONTACT	1	MBsBD	Gold Plate	DCT00476-135/1 (E6481)
3	CONTACT	1	BeCu	Gold Plate	DCT00544-1345/1 (E6480)
2	BODY	1	MBsBD	Nickel Plate	DBD00631-135/1 (D6096B)
1	BODY	1	MBsBD	Nickel Plate	DBD00649-135/1 (D6409A)

대체가능재질

공통공차
.* ±0.1
.** ±0.05

재질 _____

열처리 _____

보호피막처리 _____

년월일 2001. 6. 25.

승인

검도

제도

작성부서 연 구 소

척도 2/1 단위 mm 중량 ___

KJ COMTECH
KJ COMTECH CO.,LTD.
RF & MICROWAVE TECHNOLOGY
Tel : 82-32-347-8015
Fax : 82-32-347-8017

도명 BNC-LR-PC

A4

도번 CN00363-7/1

K327-677-000