ST \ 가공										
ST(기존)										
ST(개선)										

수 정 내 용

부호	내 용	수정자	승인자	년 월 일
1	[설변No.201806-0001] 조립성 개선으로 인한 바디 낚시바늘 추가	은선영	김인철	2018. 6. 20.

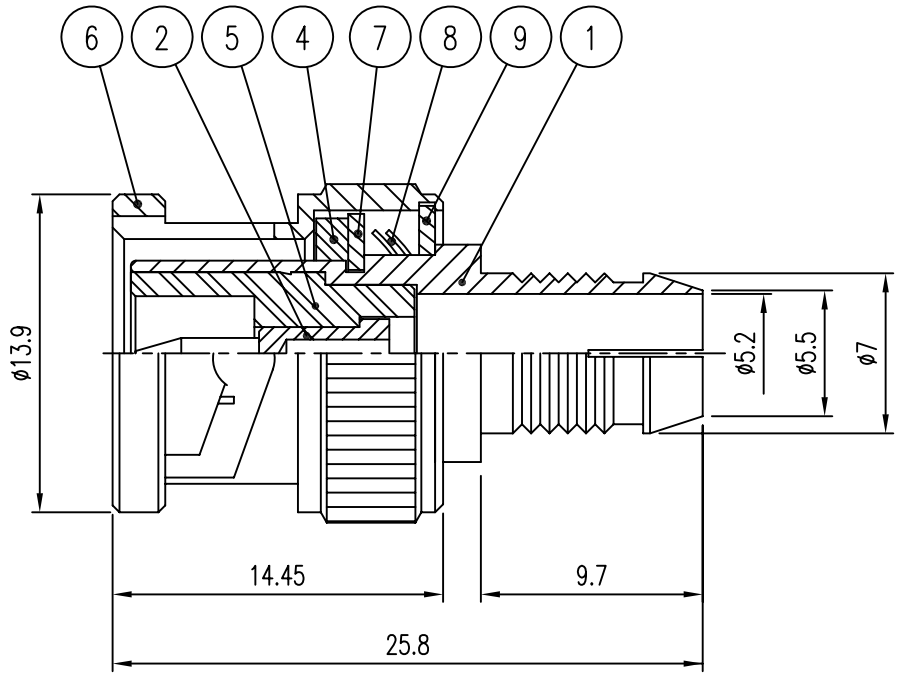

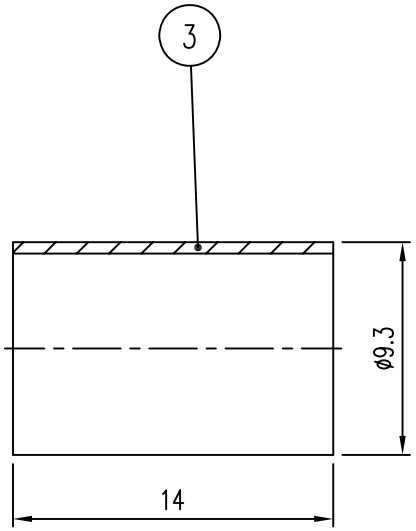

품번	품 명	수량	재 질	표면처리	비 고
9	SPRING RING	2	MBsBD	Nickel Plate	DWA00069-N45/1 (R6001)
8	WASHER	2	MBsBD	Nickel Plate	DWA00016-N5/1 (Q6002)
7	WASHER	1	MBsBD	Nickel Plate	DWA00015-N5/1 (Q6001)
6	CAP	1	MBsBD	Nickel Plate	DCU00044-135/1 (K6001)
5	INSULATOR	1	TEFLON		DIN00569-N/1 (H6400)
4	GASKET	1	SILICOM		DGK00012-N/1 (G6001)
3	FERRULE	1	MBsBD	Gold Plate	DFE00069-145/1 (F6402)
2	CONTACT	1	BeCu	Gold Plate	DCT00554-135/1 (E6002)
1	BODY	1	MBsBD	Nickel Plate	DBD00581-135/1 (D6402)

1

대체가능재질

공통공차
.* ±0.1
.** ±0.05

재질

열처리

보호피막처리

년월일 2001. 2. 7.

승인

검도

제도

작성부서 연 구 소

척도 3/1 단위 mm 중량

KJ COMTECH

KJ COMTECH CO.,LTD.

RF & MICROWAVE TECHNOLOGY
Tel : 82-32-347-8015
Fax : 82-32-347-8017

도명 BNC-P-C-5C-2V

A4

도번 CN00311-7/1

K327-008-000