ST \ 가공										
ST(기존)										
ST(개선)										

수 정 내 용

부호	내 용	수정자	승인자	년 월 일
1	[설변No.201806-0001] 조립성 개선으로 인한 바디 낚시바늘 추가	은선영	김인철	2018. 06. 04.
2	[설변No.202203-0008] PIPE 공용화 부품 적용으로 인한 코드 변경	은선영	김선호	2022. 03. 15.

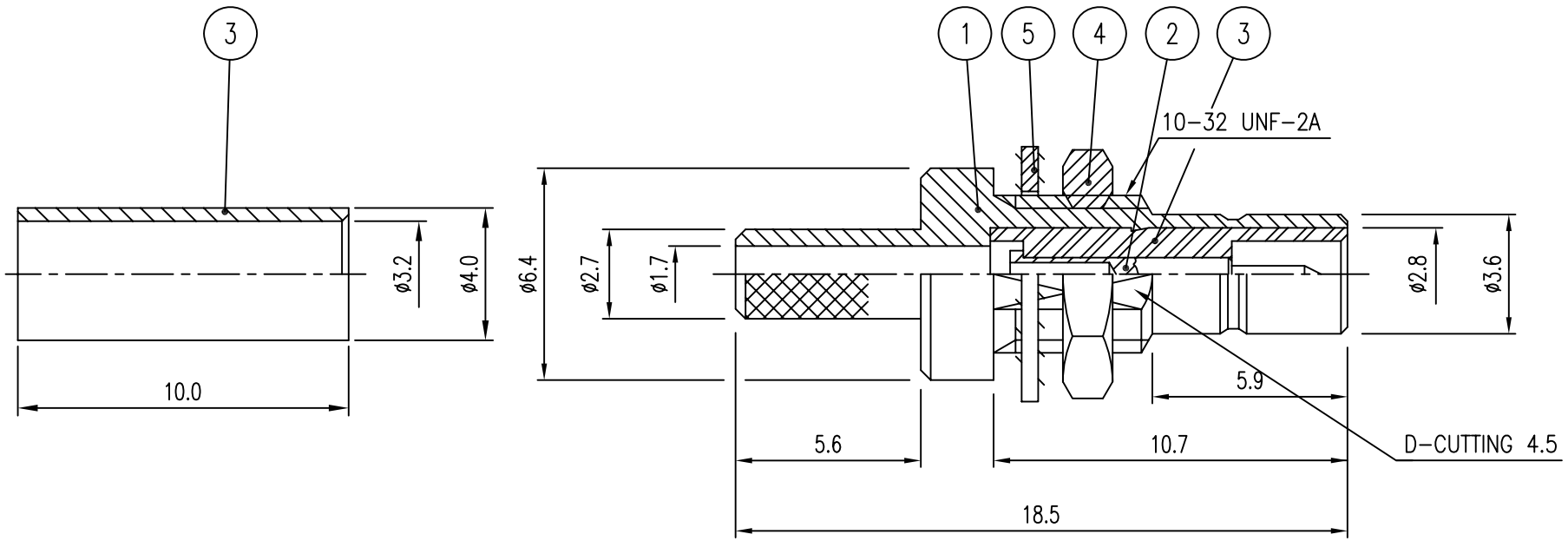

품번	품 명	수량	재 질	표면처리	비 고
6	WASHER	1	MBsBD	Gold Plate	DWA00008-5/1 (Q3002)
5	NUT	1	MBsBD	Gold Plate	DNT00016-5/1 (N3001)
4	INSULATOR	1	TEFLON		DIN00317-N/1 (H3024)
3	FERRULE	1	MBsBD	Nickel Plate ~~Gold Plate~~	DFE00034-5/1 ~~DFE00031-5/1 (F2002)~~
2	CONTACT	1	BeCu	Gold Plate	DCT00388-5/1 (E3106)
1	BODY	1	MBsBD	Gold Plate	DBD00445-5/2 ~~DBD00445-5/1 (D3021)~~

대체가능재질

공통공차
.* ±0.1
.** ±0.05

재질 _____

열처리 _____

보호피막처리 _____

년월일 2001. 3. 8.

승인

검도

제도

작성부서 연 구 소

척도 5/1 단위 mm 중량 ___

KJ COMTECH

KJ COMTECH CO.,LTD.

RF & MICROWAVE TECHNOLOGY
Tel : 82-32-347-8015
Fax : 82-32-347-8017

도명 SMB50 CABLE JB (F/N) RG316

A4

도번 CN00199-7/2